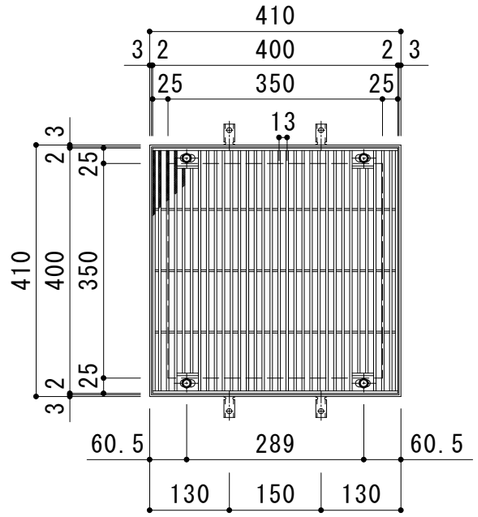

平面詳細図　Ｓ＝１：１０

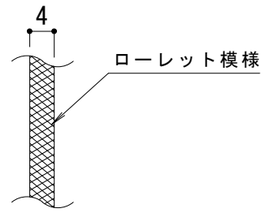

メインバー表面　Ｓ＝１：１

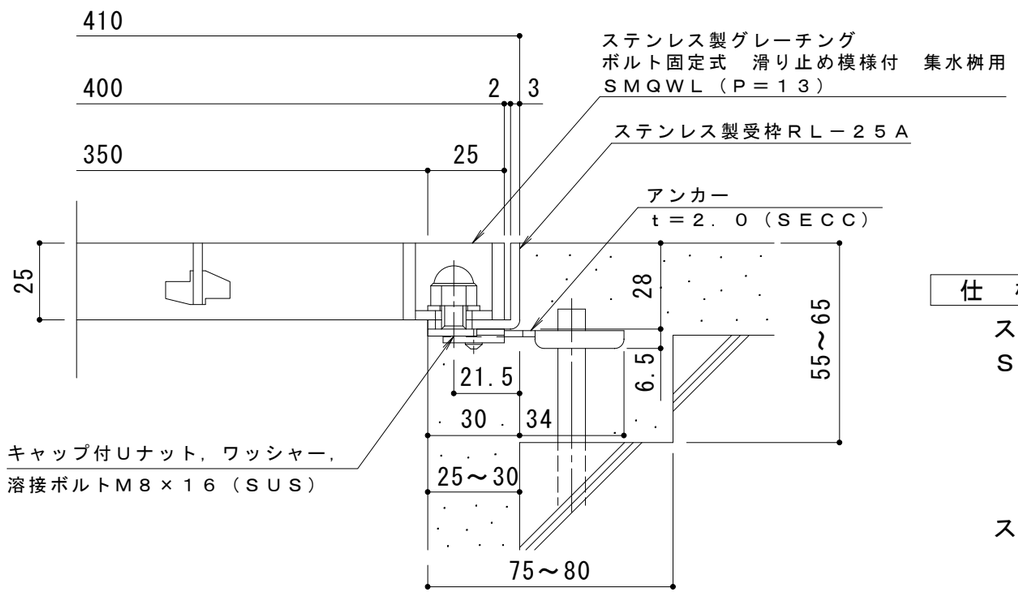

断面詳細図　Ｓ＝１：２

仕　様　※適用荷重：Ｔ－２

ステンレス製グレーチング　ボルト固定式　滑り止め模様付　集水桝用
ＳＭＱＷＬ　４４２５（Ｐ＝１３）
材質：メインバー　ＦＢ４×２５（ＳＵＳ３０４）
クロスバー　ＦＢ３×２０（ＳＵＳ３０４）
サイドバー　ＦＢ４×２５（ＳＵＳ３０４）

ステンレス製受枠　ＲＬ－２５Ａ（四方枠）
材質：ステンレス鋼板ｔ＝３．０（ＳＵＳ３０４）

施工場所の状況に合わせて、アンカーをプライヤー等で折り曲げてご使用ください。

訂正	年・月・日	内容	製図	検図	工事名称	製図	検図	作成年月日	カネソウ株式会社
	・　・					真鍋有紀	星野和彦		
	・　・				図面名称 ステンレス製グレーチング　ボルト固定式　滑り止め模様付　集水桝用 ＳＭＱＷＬ　４４２５（Ｐ＝１３）＋ＲＬ－２５Ａ			縮尺 図　示	図番 ３ＲＰ１４９００７
	・　・								