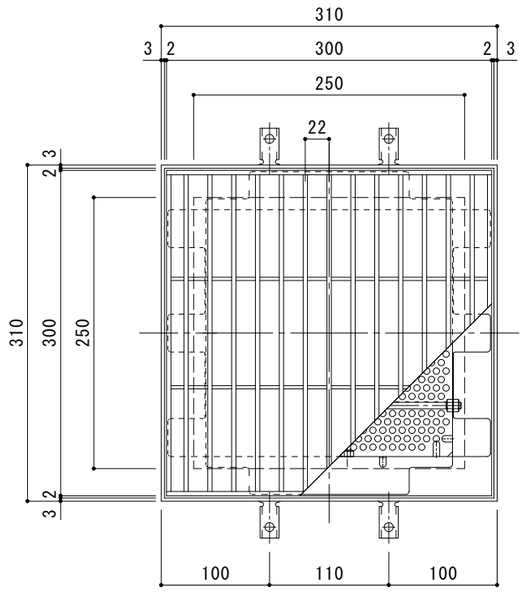

平面詳細図　Ｓ＝１：４

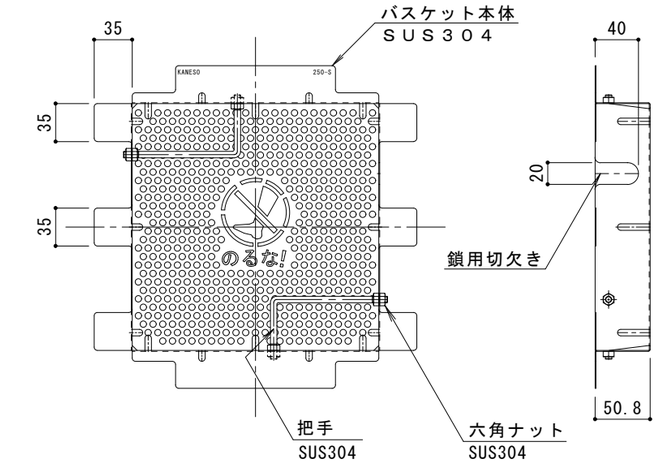

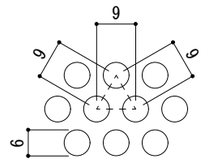

排水穴詳細図　Ｓ＝１：１

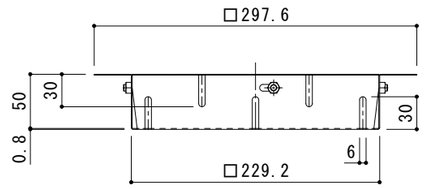

バスケット詳細図　Ｓ＝１：４

ＤＫ－２５０－Ｓ

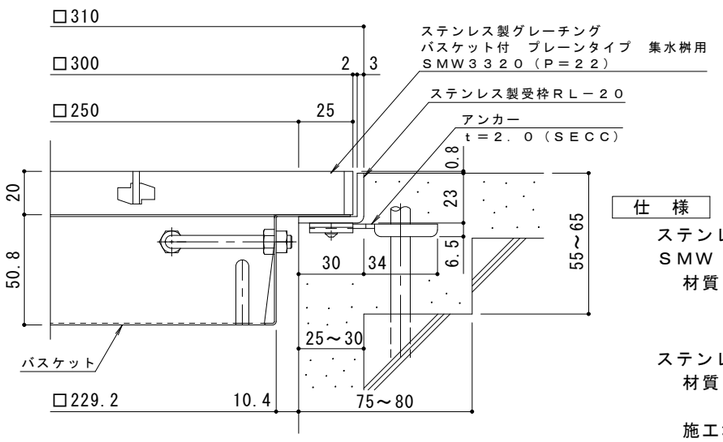

断面詳細図　Ｓ＝１：２

※グレーチングが受枠の上面より0.8mm高くなります。

※適用荷重：Ｔ－２

仕　様

ステンレス製グレーチング　バスケット付　プレーンタイプ　集水桝用
ＳＭＷ　３３２０（Ｐ＝２２）
材質：メインバー　ＦＢ４×２０（ＳＵＳ３０４）
クロスバー　ＦＢ３×１５（ＳＵＳ３０４）
サイドバー　ＦＢ４×２０（ＳＵＳ３０４）

ステンレス製受枠　ＲＬ－２０（四方枠）
材質：ステンレス鋼板ｔ＝３．０（ＳＵＳ３０４）

施工場所の状況に合わせて、アンカーをプライヤー等で折り曲げてご使用ください。

ステンレス製バスケット　ＤＫ－２５０－Ｓ
材質：ＳＵＳ３０４

訂正	年・月・日	内容	製図	検図	備考
	・・				
	・・				
	・・				

工事名称	製図	検図	作成年月日	カネソウ株式会社
図面名称　ステンレス製グレーチング　バスケット付　プレーンタイプ　集水桝用 ＳＭＷ　３３２０（Ｐ＝２２）＋ＲＬ－２０（四方枠）＋ＤＫ－２５０－Ｓ	太田亜沙美	樋口佳平	縮尺　図　示	図番　２ＲＰ１４８６９３