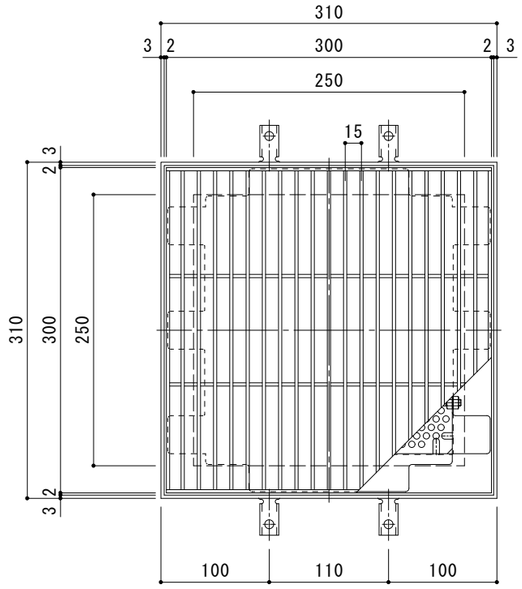

平面詳細図　Ｓ＝１：４

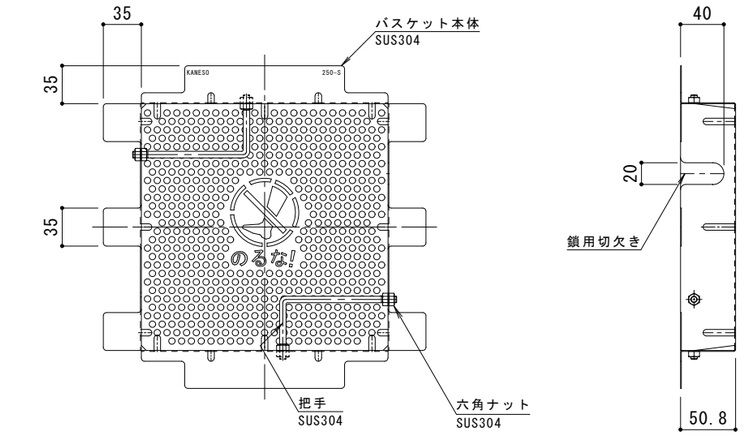

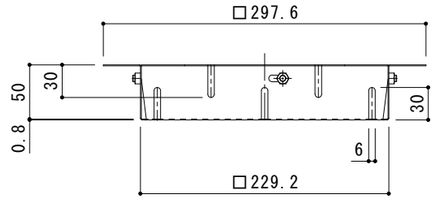

バスケット詳細図　Ｓ＝１：４

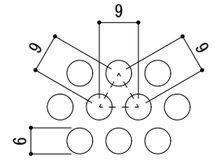

排水穴詳細図　Ｓ＝１：１

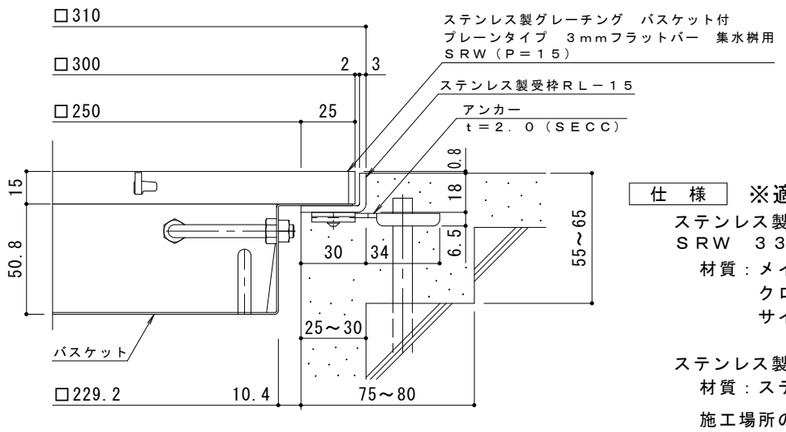

断面詳細図　Ｓ＝１：２

※グレーチングが受枠の上面より0.8mm高くなります。

仕　様　※適用荷重：歩行用

ステンレス製グレーチング　バスケット付　プレーンタイプ　３ｍｍフラットバー　集水桝用
ＳＲＷ　３３１５（Ｐ＝１５）
材質：メインバー　ＦＢ３×１５（ＳＵＳ３０４）
クロスバー　ＦＢ３×１０（ＳＵＳ３０４）
サイドバー　ＦＢ３×１５（ＳＵＳ３０４）

ステンレス製受枠　ＲＬ－１５（四方枠）
材質：ステンレス鋼板ｔ＝３．０（ＳＵＳ３０４）
施工場所の状況に合わせて、アンカーをプライヤー等で折り曲げてご使用ください。

ステンレス製バスケット　ＤＫ－２５０－Ｓ
材質：ＳＵＳ３０４

訂正	年・月・日	内容	製図	検図	備考
	・　・				
	・　・				
	・　・				

工事名称

図面名称　ステンレス製グレーチング　バスケット付　プレーンタイプ　３ｍｍフラットバー　集水桝用
ＳＲＷ　３３１５（Ｐ＝１５）＋ＲＬ－１５（四方枠）＋ＤＫ－２５０－Ｓ

製図	検図	作成年月日	カネソウ株式会社
真鍋有紀	星野和彦	縮尺　図　示	図番　２ＲＰ１５１００３