縦断方向（側溝方向）

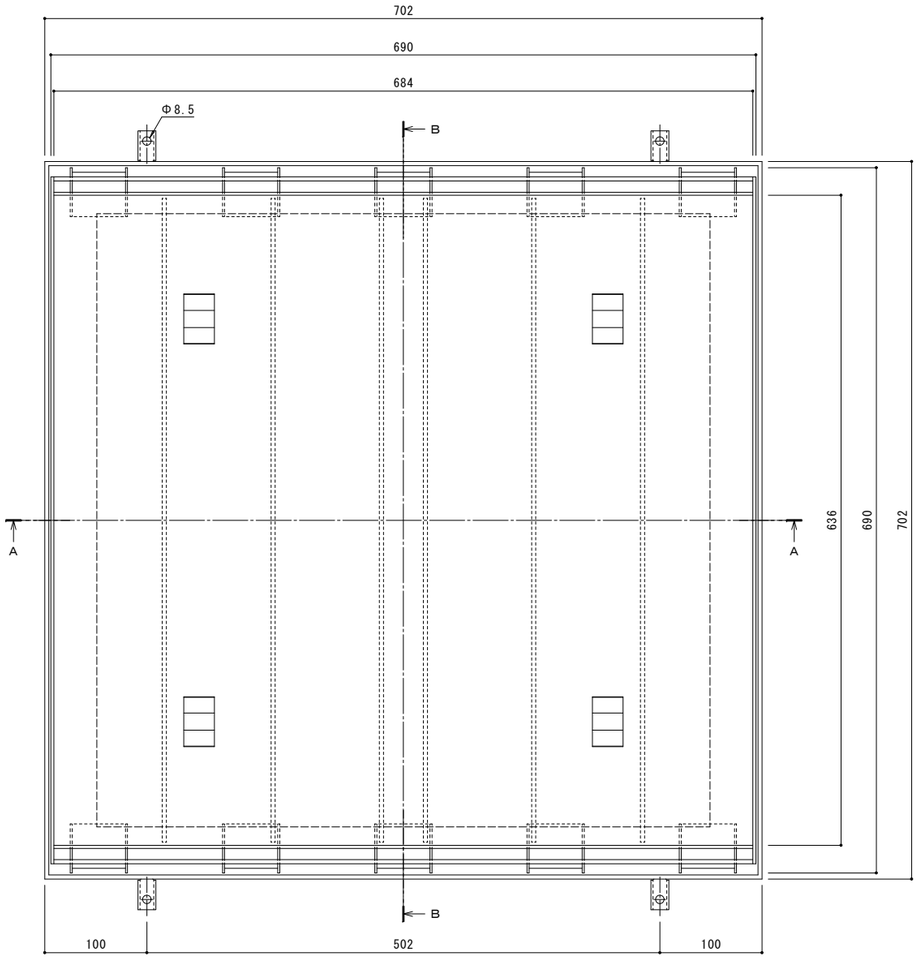


平面図　Ｓ＝１：３

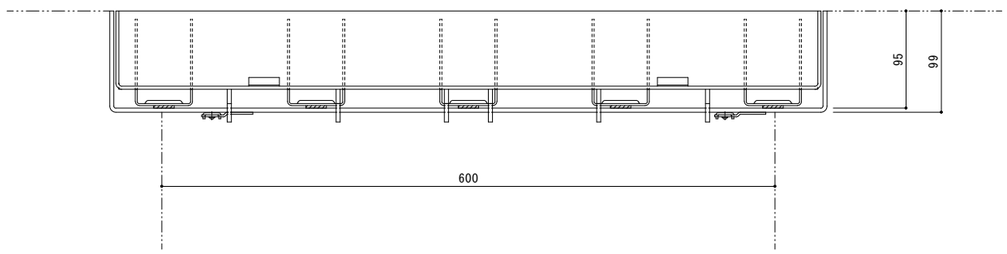


Ａ－Ａ断面図　Ｓ＝１：３

※Ａ－Ａ断面図は舗装材を省略。

| | |
|---|---|
| 名称 | ステンレス製蓋　集水桝用<br>インターロッキングブロック用　充填深さ65mm<br>ステンレス製受枠　クッション材なし |
| 蓋 | ステンレス製 SUS304 |
| | 充填深さ 65mm |
| | 目地すきま 11mm |
| | 寸法 幅690×長さ690×高さ95 |
| | 蓋質量　21.5kg/枚 |
| | 舗装材充填時の蓋質量　約97kg/枚 |
| 受枠 | ステンレス製<br>寸法 幅702×長さ702×高さ99<br>※アンカーを回転・変形させることで境界部・壁際用として使用できます。 |
| 品番 | カネソウ　カラー舗装用みぞ蓋<br>SSBW-2-600（P=15） |

| 強度性能 | |
|---|---|
| 強度 | T-2：後輪1輪荷重7.8kN(800kgf)<br>総重量2トンまでの車両が通行可能 |
| 主な使用場所 | 建物内、建物敷地内、公園敷地内、<br>車道以外で車両の乗り入れる可能性のある場所 |
| 車両進行方向 | 縦断方向（側溝方向） |
| 衝撃係数 | 0.1 |
| 荷重 | 7.8kN |
| 後輪接地面積 | 200×160 mm |

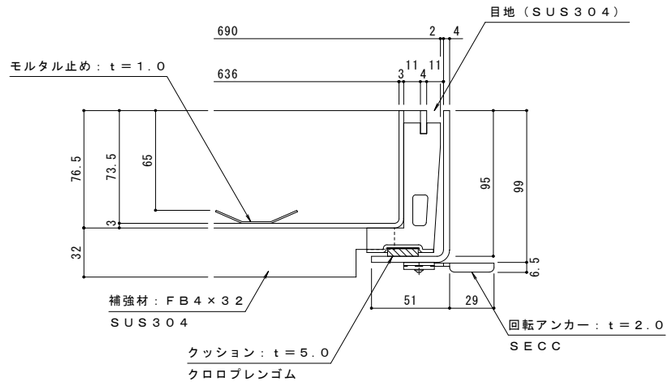


拡大詳細図　Ｓ＝１：２

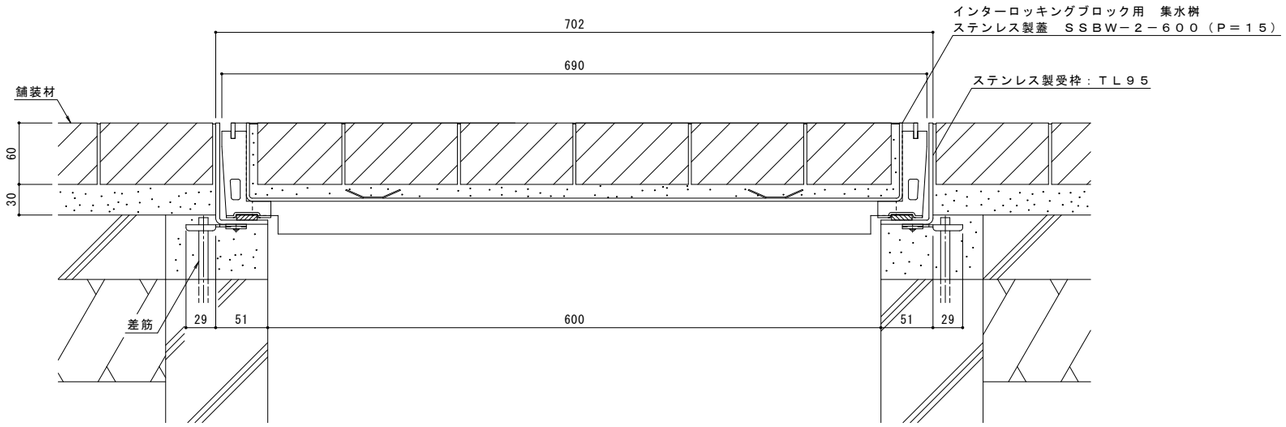


Ｂ－Ｂ断面図　Ｓ＝１：３

（納まり図）

| 訂正 | 年・月・日 | 内容 | 製図 | 検図 | 年・月・日 | 内容 | 製図 | 検図 | 備考 |
|---|---|---|---|---|---|---|---|---|---|
| | ・・ | | | | ・・ | | | | |
| | ・・ | | | | ・・ | | | | |
| | ・・ | | | | ・・ | | | | |

| | | | | |
|---|---|---|---|---|
| 工事名称 | | 製図 | 検図 | 作成年月日 |
| 図面名称 | ステンレス製 集水桝用 インターロッキングブロック用 充填深さ６５mm　ＳＳＢＷ－２－６００（Ｐ＝１５）<br>ステンレス製受枠　クッション材なし | 太田亜沙美 | 樋口佳平 | 縮尺　図　示 |

カネソウ株式会社

図番　１ＲＳ１７８５９