名称	タイル用　充填深さ３０ｍｍ 側溝用　クッション付ステンレス製蓋 シングルスリットタイプ ステンレス製受枠
蓋	ステンレス製 SUS304
	充填深さ 30mm
	目地すきま 11mm
	寸法 幅290×長さ599×高さ60
	蓋質量　7.2kg/枚
	舗装材充填時の蓋質量　約20kg/枚
受枠	ステンレス製 寸法 幅50×高さ63×長さ2000
品番	カネソウ　カラー舗装用みぞ蓋 蓋　：SSYHM-2-3060 (P=15) 受枠：TL60

強度性能	
強度	T-2：後輪1輪荷重7.8kN(800kgf) 総重量2トンまでの車両が通行可能
主な使用場所	建物内、建物敷地内、公園敷地内、 車道以外で車両の乗り入れる可能性のある場所
車両進行方向	縦断方向（側溝方向）
衝撃係数	0.1
荷重	7.8kN
後輪接地面積	200×160 mm

専用ハンドルを用いる、開閉が容易なタイプの蓋を用意しております。
「把手穴付」とご指示ください。
把手穴付の蓋の設置は、
5枚に1枚程度が目安です。

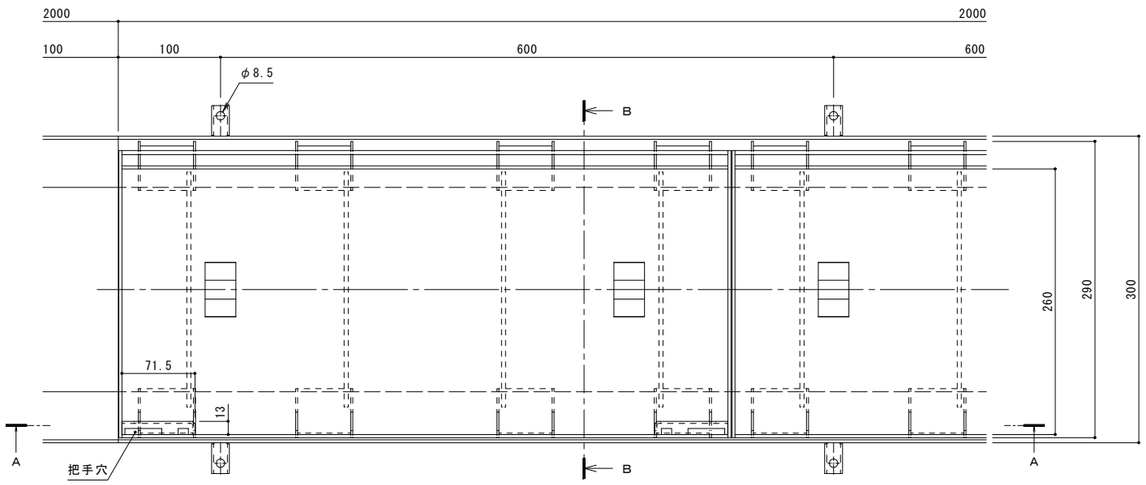

平面図　Ｓ＝１：３
※平面図は舗装材を省略。

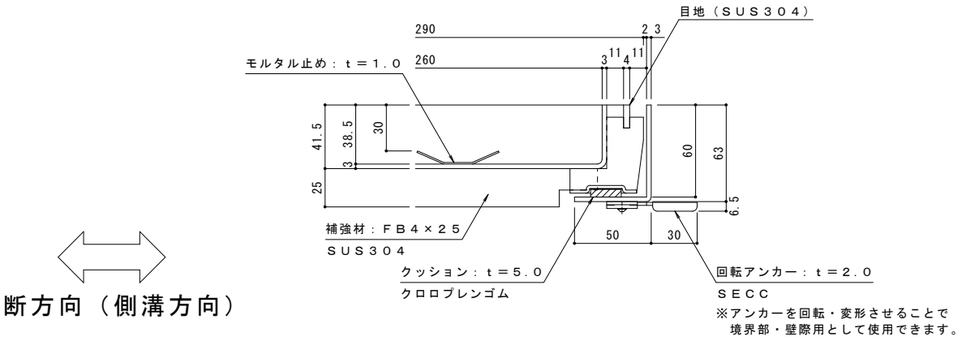

※アンカーを回転・変形させることで
境界部・壁際用として使用できます。

縦断方向（側溝方向）

拡大詳細図　Ｓ＝１：２

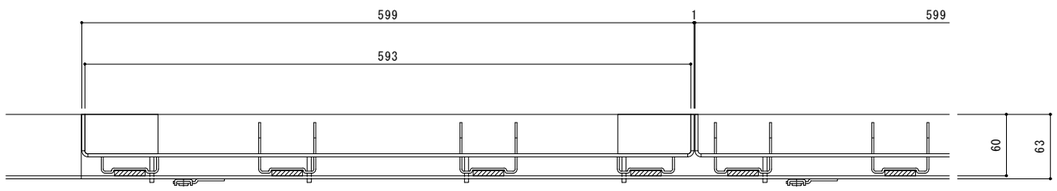

Ａ－Ａ断面図　Ｓ＝１：３
※Ａ－Ａ断面図は舗装材を省略。

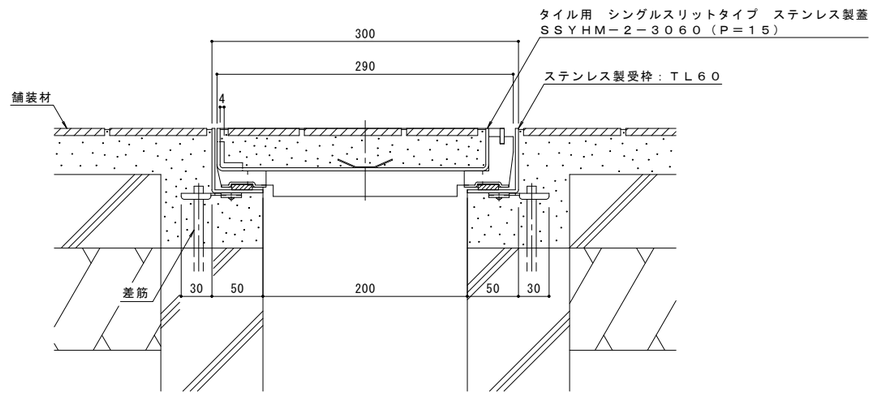

Ｂ－Ｂ断面図　Ｓ＝１：３
（納まり図）

訂正	年・月・日	内容	製図	検図	年・月・日	内容	製図	検図	備考
	・　・				・　・				
	・　・				・　・				
	・　・				・　・				

工事名称		製図	検図	作成年月日	カネソウ株式会社
図面名称	カラー舗装用みぞ蓋　タイル用　充填深さ３０ｍｍ　側溝用　クッション付ステンレス製蓋 シングルスリットタイプ　ＳＳＹＨＭ－２－３０６０（Ｐ＝１５）＋ステンレス製受枠　ＴＬ６０	太田亜沙美	樋口佳平	縮尺　図　示	図番　１ＲＳ１７２２４