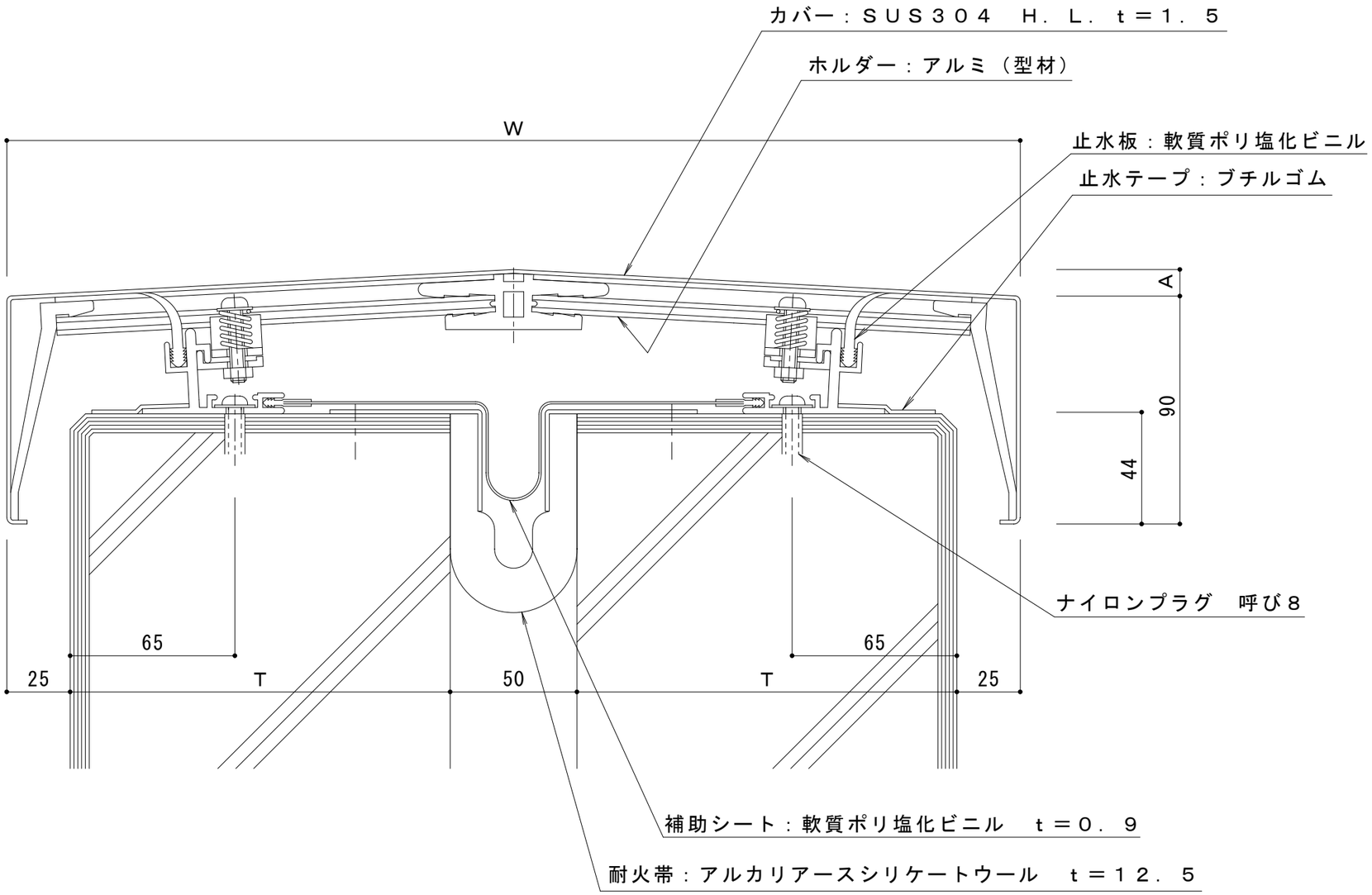

注記

カバー幅：Ｗ＝２・Ｔ＋１００　　$A = \frac{W}{2} \cdot \tan 3^\circ$

ホルダーピッチについて　カバー幅Ｗ＜７１０のとき@５００

カバー幅７１０≦Ｗのとき@２８７．５

訂正	年・月・日	内容	製図	検図	工事名称	製図	検図	作成年月日	カネソウ株式会社
	・　・					伊藤隆朗	中村亮裕	2022.07.15	
	・　・				図面名称：屋根ー屋根　ＳＸ１１Ｌ－５０Ｇ　遮炎性能			縮尺 1:2	図番 ３ＲＸ６４８８
	・　・								