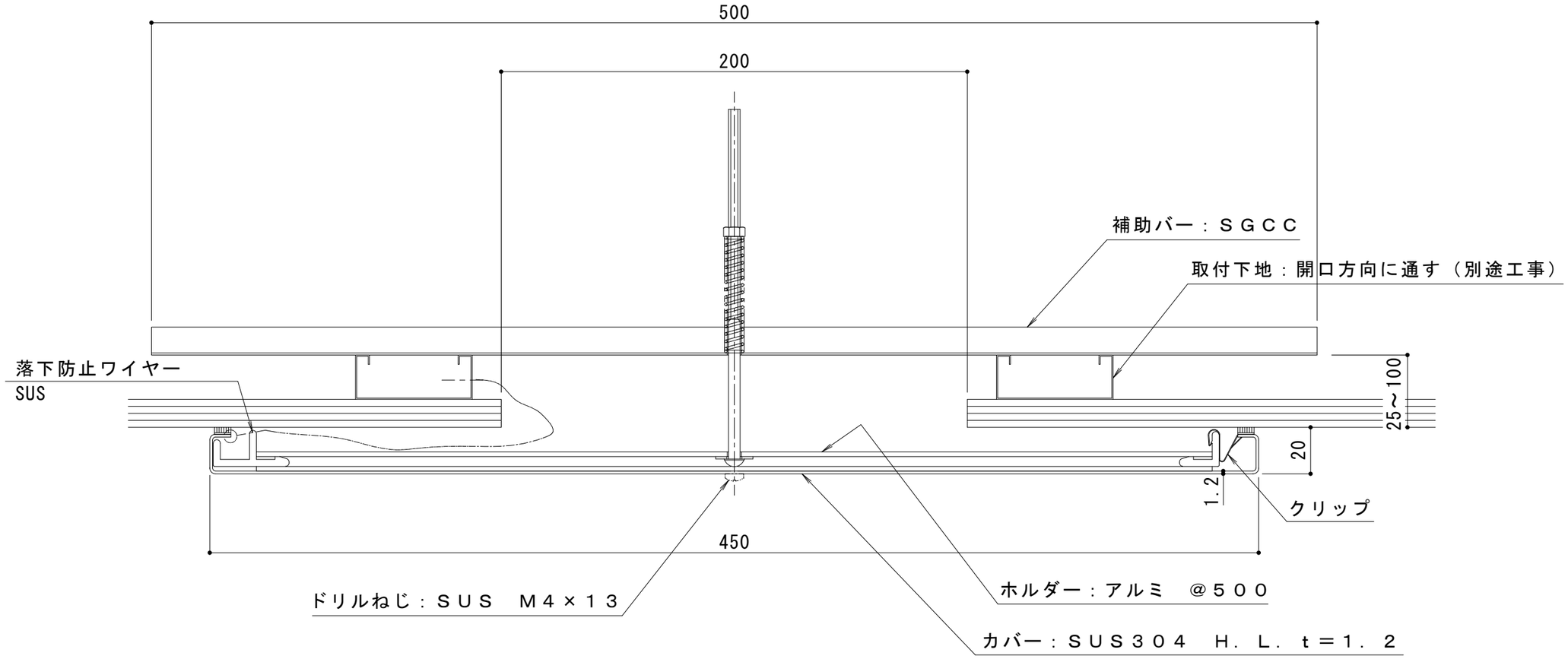

訂正	年・月・日	内容	製図	検図	工事名称	製図	検図	作成年月日	カネソウ株式会社
	・　・					近藤尚文	中村亮裕	2022.08.05	
	・　・				図面名称 天井ー天井　ＳＸ４４ー２００Ｇ			縮尺 1:2	図番 ３ＲＸ２４４８１
	・　・								

Ｋ０３ー事推ー３３０（１）