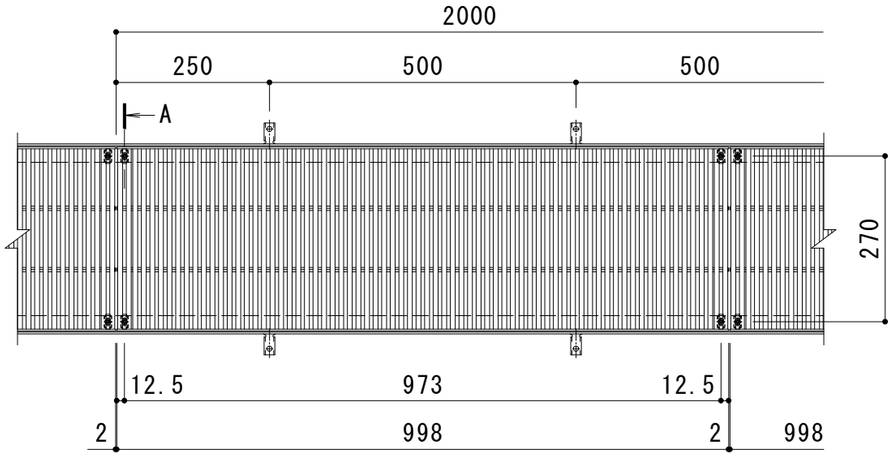

平面詳細図　Ｓ＝１：１０

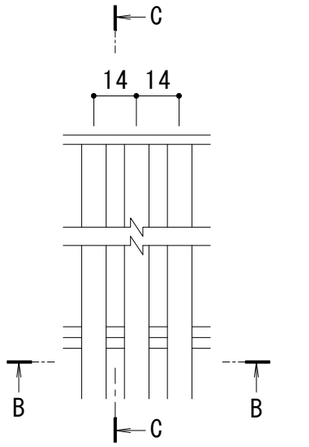

B-B断面図

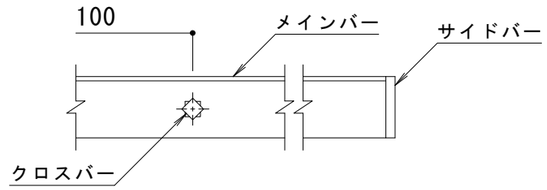

C-C断面図

メインバー詳細図　Ｓ＝１：２

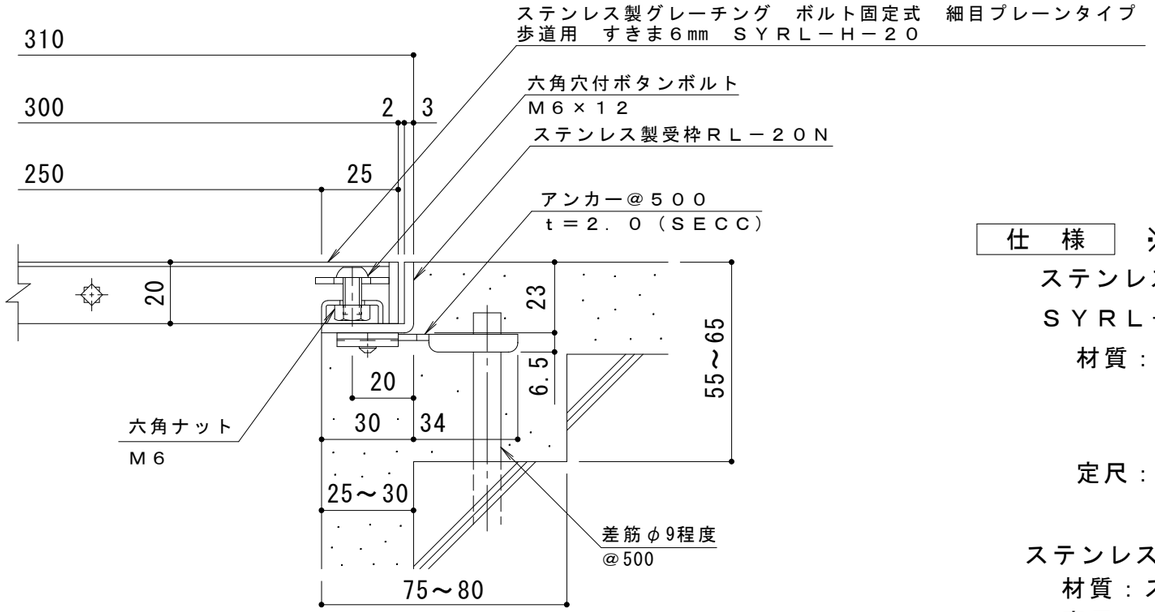

Ａ断面詳細図　Ｓ＝１：２

※ボルトの締め付けは、六角棒スパナ（呼び４・別売）をご使用ください。

仕　様　※適用荷重：歩行用

ステンレス製グレーチング　ボルト固定式　細目プレーンタイプ　歩道用　すきま６mm

ＳＹＲＬ－Ｈ－２０　３００×１０００

材質：メインバー　ＳＵＳ３０４　@１４

クロスバー　ＳＵＳ３０４　@１００

サイドバー　ＳＵＳ３０４

定尺：９９８

ステンレス製受枠　ＲＬ－２０Ｎ

材質：ステンレス鋼板ｔ＝３．０（ＳＵＳ３０４）

定尺：２０００

施工場所の状況に合わせて、アンカーをプライヤー等で折り曲げてご使用ください。

訂正	年・月・日	内容	製図	検図	工事名称	製図	検図	作成年月日	カネソウ株式会社
	・・					渡部夏実	松崎裕一		
	・・				図面名称　ステンレス製グレーチング　ボルト固定式　細目プレーンタイプ　歩道用　すきま6mm ＳＹＲＬ－Ｈ－２０　３００×１０００　ステンレス製受枠ＲＬ－２０Ｎ			縮尺 1:10, 1:2	図番 ３ＲＰ１４３３２０
	・・								