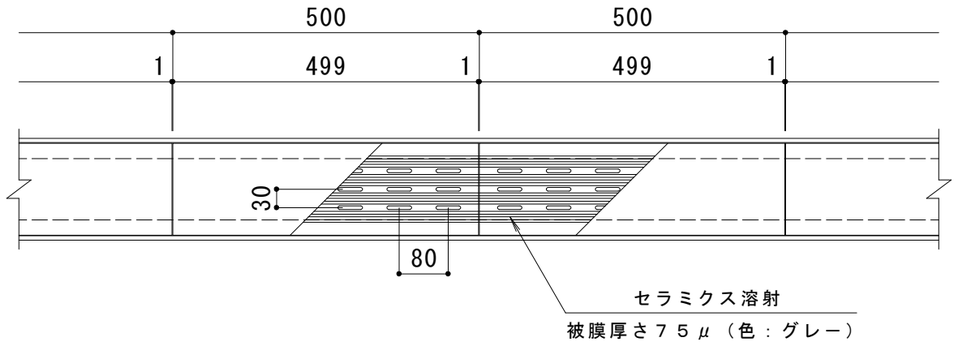

平面詳細図　Ｓ＝１：１０

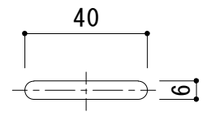

排水穴詳細　Ｓ＝１：２

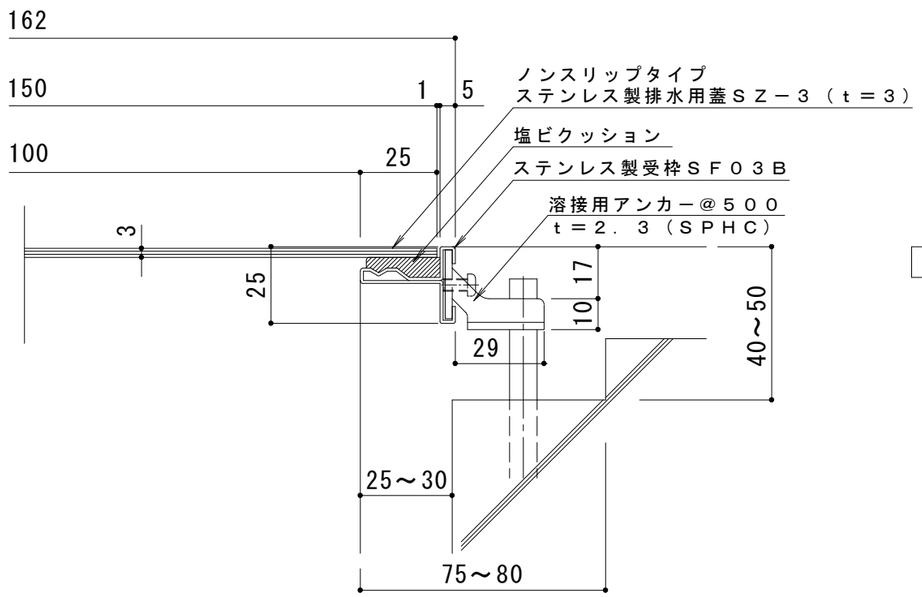

断面詳細図　Ｓ＝１：２

仕　様

ノンスリップタイプステンレス製排水用蓋　ＳＺ－３　１５０×５００

材質：冷間圧延ステンレス鋼板（ＳＵＳ３０４－２Ｂ）

処理：ヘアライン

定尺：５００

ステンレス製受枠　ＳＦ０３Ｂ

材質：冷間圧延ステンレス鋼板（ＳＵＳ３０４－２Ｂ）

定尺：３０００

訂正	年・月・日	内容	製図	検図	工事名称	製図	検図	作成年月日	カネソウ株式会社
	・　・					吉田	樋口		
	・　・				図面名称 ノンスリップタイプステンレス製排水用蓋　ＳＺ－３　１５０×５００＋ＳＦ０３Ｂ			縮尺 図示	図番 ３ＲＰ２４３５３
	・　・								