名称	U字溝用スリットみぞ蓋　敷地境界用
適用側溝	JIS A 5372　U形側溝・上ぶた式U形側溝 呼び 240（みぞ幅240mm）
スリット蓋	ステンレス製 SUS304
	滑り止め模様付
	すきま 6mm
	跳ね上がり・騒音防止用ロック金具付
	寸法 幅54×長さ998×高さ15
枠	スチール製 溶融亜鉛めっき
	ステンレス目地付
	舗装材厚70mm以下
	スリット幅　60mm
	寸法 幅341×長さ1000×高さ110
品番	カネソウ　ボーダースリット スリット蓋：VSMQ-0615 P=10 枠　　：BKIS-ME-2415 S=60

強度性能	
強度	歩行用：5.0kN/㎡（等分布荷重） 道路橋示方書　歩道等の群集荷重
主な使用場所	歩道、建物内、犬走り
荷重	5.0kN/㎡

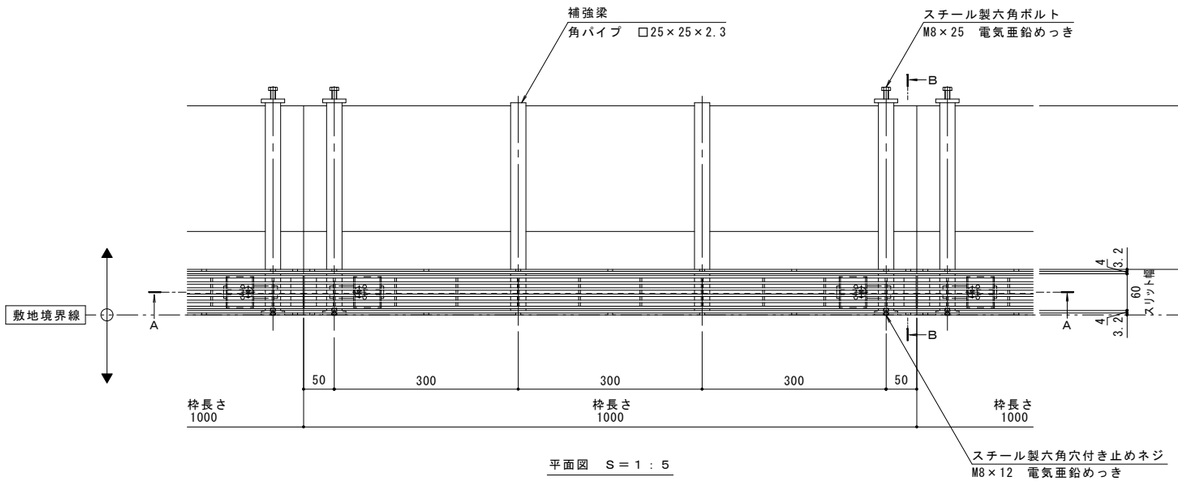

平面図　S＝1：5

※平面図は舗装材、境界ブロックを省略。

縦断方向

横断方向

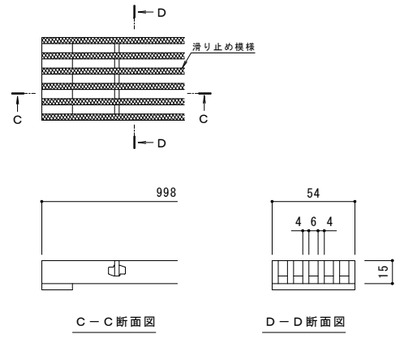

C－C断面図　　D－D断面図

スリット蓋　詳細図　S＝1：2

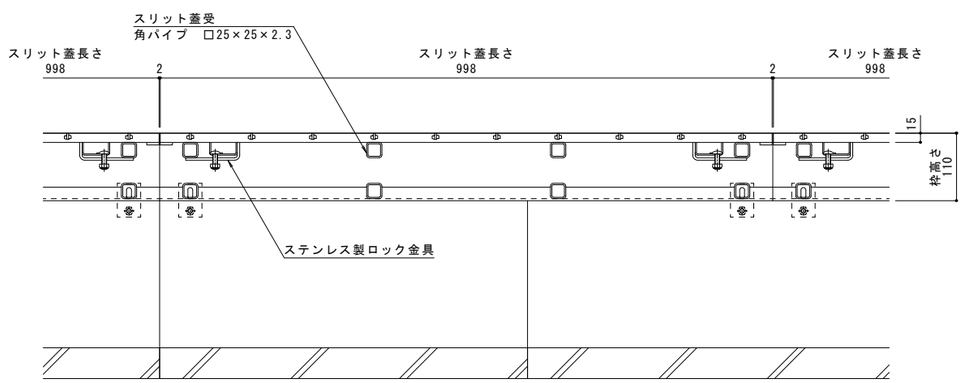

A－A断面図　S＝1：5

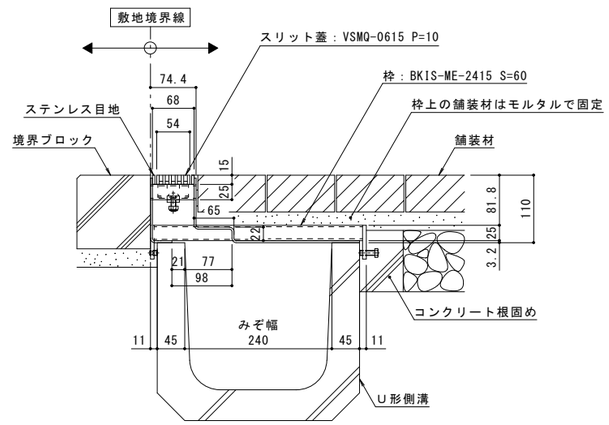

B－B断面図　S＝1：5

訂正	年・月・日	内容	製図	検図	年・月・日	内容	製図	検図
	・・				・・			
	・・				・・			
	・・				・・			

備考
本図面記載の縮尺は,A1用紙へ出力した場合の縮尺です。

工事名称

図面名称　U字溝用スリットみぞ蓋　敷地境界用　ボーダースリット　納まり図
ステンレス製スリット蓋　VSMQ－0615　P＝10
ステンレス目地付スチール製枠　BKIS－ME－2415　S＝60

製図	検図	作成年月日	縮尺	図番
森山貴仁	星野和彦		1:5,1:2	1RS16701

カネソウ株式会社

K03－事務－328（1）