名称	鋼製溝付スリットみぞ蓋 自由勾配タイプ　境界用
側溝寸法	みぞ幅：100mm みぞ深さ：枠天端より70～100mm
スリット蓋	ステンレス製 SUS304
	滑り止め模様付
	すきま 6mm
	跳ね上がり・騒音防止用ロック金具付
	寸法 幅94×長さ998×高さ20
枠	ステンレス製 SUS304
	寸法 幅133×長さ1000×高さ120
品番	カネソウ　スマートスリット スリット蓋：VSMQ-1020　P=10 枠　　：SKFS-2-1020　H=120

強度性能	
強度	T-2：後輪1輪荷重7.8kN(800kgf) 総重量2トンまでの車両が通行可能
主な使用場所	建物内、建物敷地内、公園敷地内、 車道以外で車両の乗り入れる可能性のある場所
車両進行方向	横断方向、縦断方向
衝撃係数	0
荷重	7.8kN
後輪接地面積	200×160 mm
許容たわみ量	δb＝みぞ幅／300

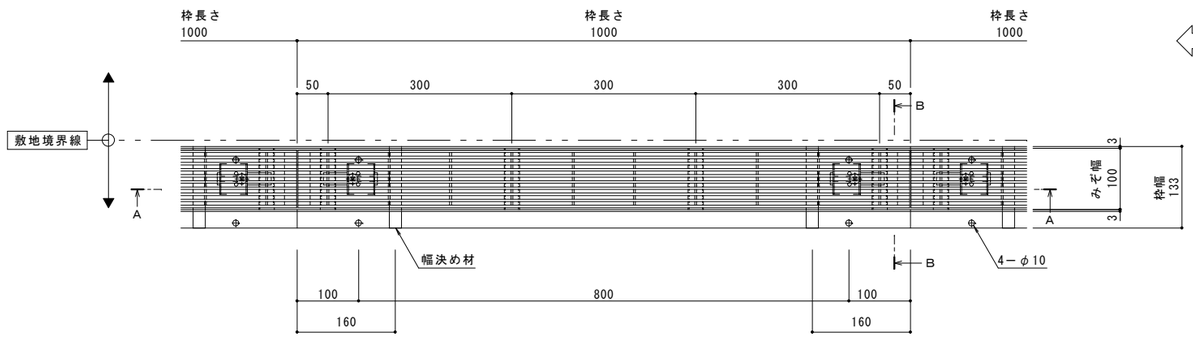

平面図　S＝1：5

※平面図は製品単体を示す。

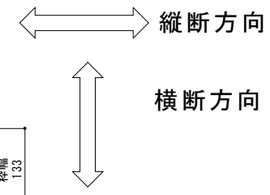

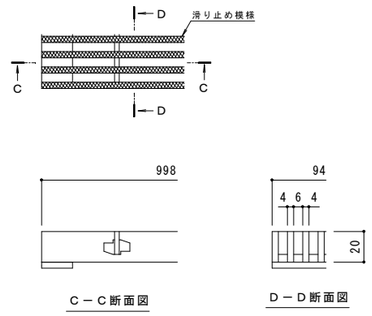

C－C断面図　　D－D断面図

スリット蓋　詳細図　S＝1：2

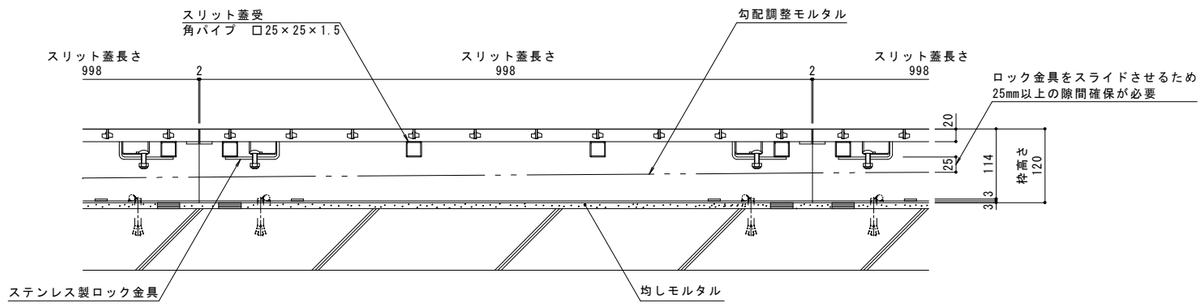

A－A断面図　S＝1：5

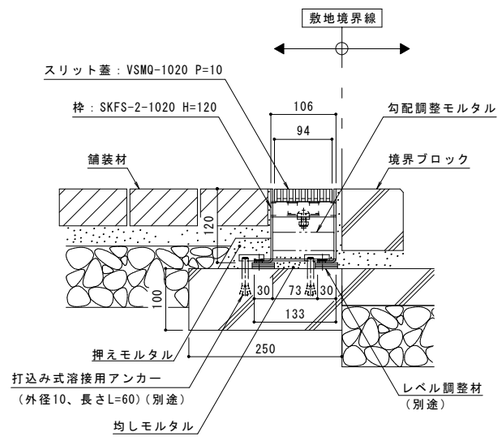

B－B断面図　S＝1：5

訂正	年・月・日	内容	製図	検図	年・月・日	内容	製図	検図
	・・				・・			
	・・				・・			
	・・				・・			

備考
本図面記載の縮尺は,A1用紙へ出力した場合の縮尺です。

工事名称

図面名称　鋼製溝付スリットみぞ蓋　自由勾配タイプ　境界用
スマートスリット　納まり図

ステンレス製スリット蓋　VSMQ-1020　P=10
ステンレス製枠　SKFS-2-1020　H=120

製図	検図	作成年月日	カネソウ株式会社
森山貴仁	石川文和	縮尺 1:5,1:2	図番 1RS15603

K03－事務－328（1）