名称	U字溝用スリットみぞ蓋　敷地境界用
適用側溝	JIS A 5372　U形側溝・上ぶた式U形側溝 呼び 300（みぞ幅300mm）
スリット蓋	ステンレス製 SUS304
	滑り止め模様付
	すきま 6mm
	跳ね上がり・騒音防止用固定用ボルト付
	寸法 幅54×長さ998×高さ20
枠	スチール製 溶融亜鉛めっき
	スリット幅　60mm
	舗装材厚70mm以下
	寸法 幅411×長さ1000×高さ150
品番	カネソウ　ボルト固定式ボーダースリット スリット蓋：VSMQL-0620 P=10 枠　　：BKITL-R5S-3020 S=60

強度性能	
強度	輪荷重5トン：道路法に基づく「車両制限令」により、 道路を通行する25トン以下の車両で、 輪荷重5トンまでの車両の乗り入れが可能。 （敷地内使用において、T-25適合）
主な使用場所	建物内、建物敷地内、公園敷地内、 車道以外で車両の乗り入れる可能性のある場所
車両進行方向	横断方向、縦断方向
衝撃係数	0.4（横断）、0(縦断)
荷重	50kN
後輪接地面積	200×500 mm

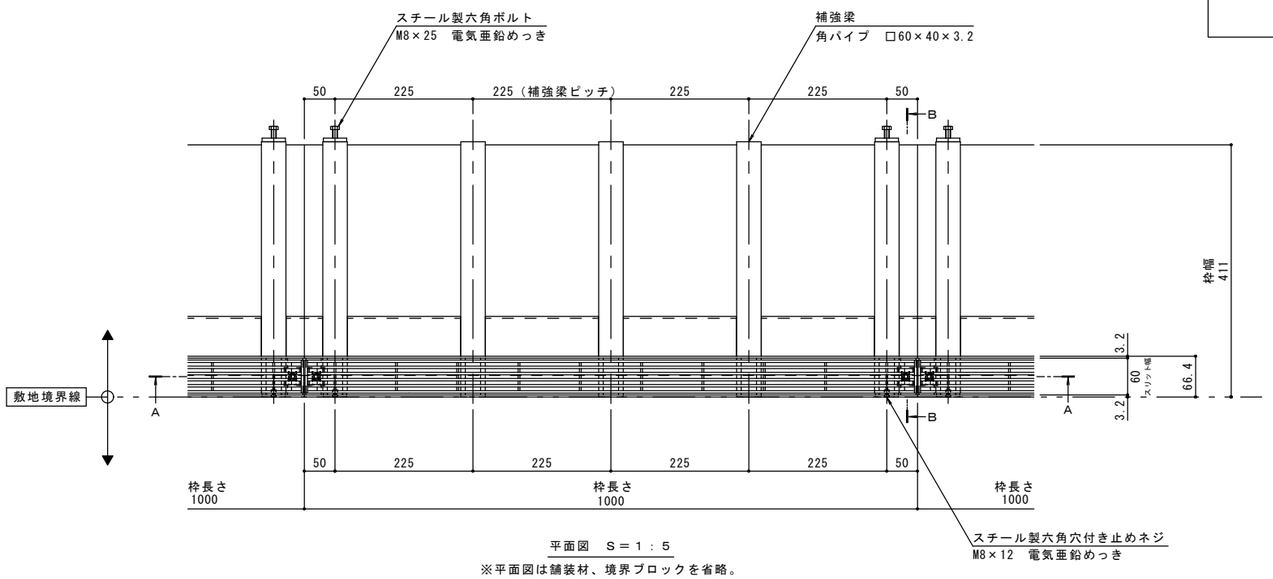

平面図　S＝1：5

※平面図は舗装材、境界ブロックを省略。

縦断方向

横断方向

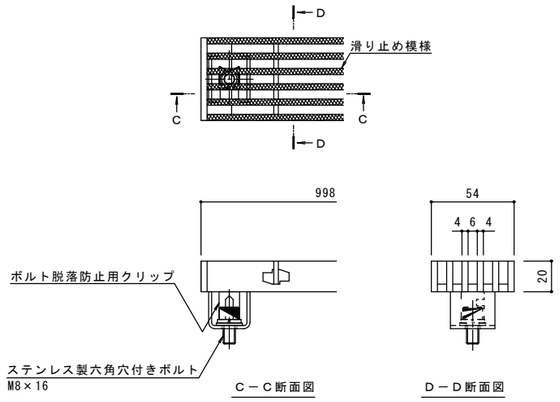

スリット蓋　詳細図　S＝1：2

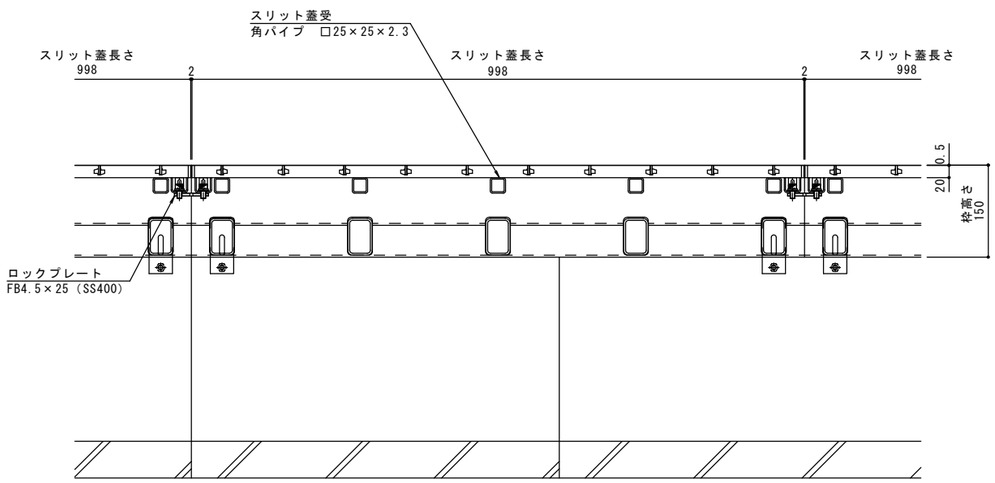

A－A断面図　S＝1：5

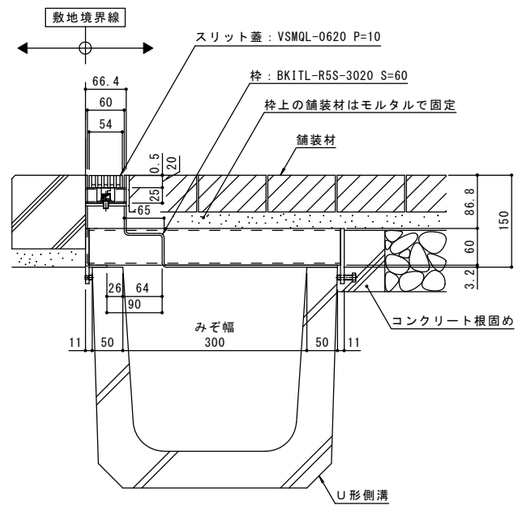

B－B断面図　S＝1：5

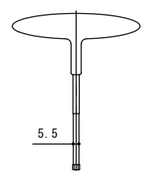

専用スパナ（別売）

※スリット蓋の締緩作業は
専用スパナが必要です。

訂正	年・月・日	内容	製図	検図	年・月・日	内容	製図	検図
	・・				・・			
	・・				・・			
	・・				・・			

備考
本図面記載の縮尺は,A1用紙へ出力した場合の縮尺です。

工事名称		製図	検図	作成年月日	カネソウ株式会社
図面名称	U字溝用スリットみぞ蓋　敷地境界用　ボルト固定式　ステンレス製スリット蓋　VSMQL－0620　P＝10 ボーダースリット　納まり図　スチール製枠　BKITL-R5S-3020　S=60	加藤憲計	田畑　純	縮尺 1:5,1:2	図番 1RS17554

K03－事務－328（1）