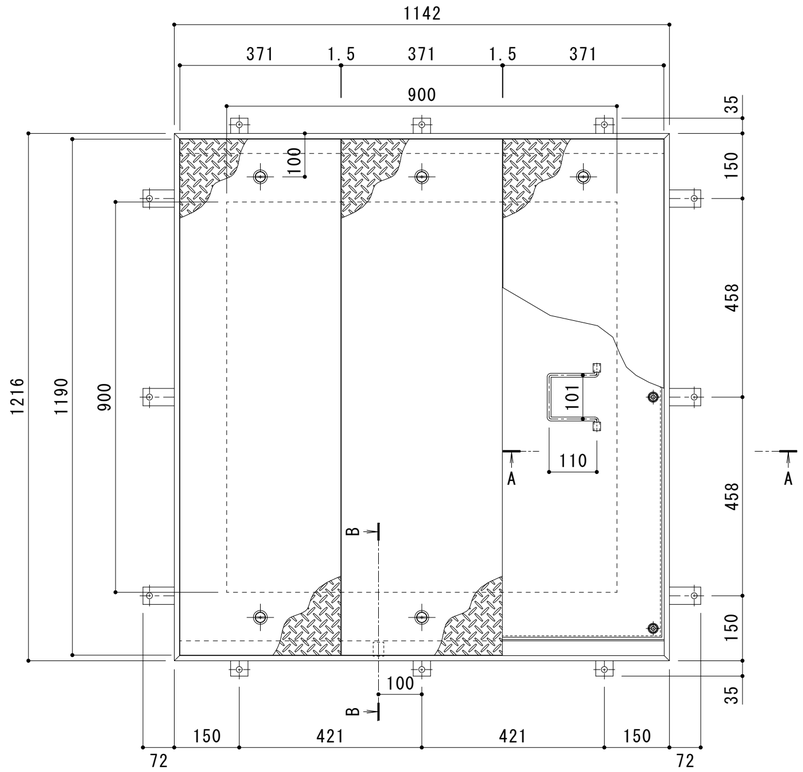

平面詳細図　Ｓ＝１：１０

耐火性能・強度性能・質量	
要求性能	１時間の遮炎性能 （建築基準法１１２条１項「特定防火設備」に相当）
マシンハッチの 耐火性能について	建築基準法・消防法上、建物のマシンハッチ部（床開口部）の耐火性能については規定がありません。 当社独自の試験により性能を確認しております。
強度	歩行用
主な設置場所	建物内、建物敷地内で車両の乗り入れが無く、 人が通行する場所。
荷重	3,500N/m²
許容応力	約235N/mm²
許容たわみ量	L/300以下
質量	162kg/組
蓋質量	約25kg/枚

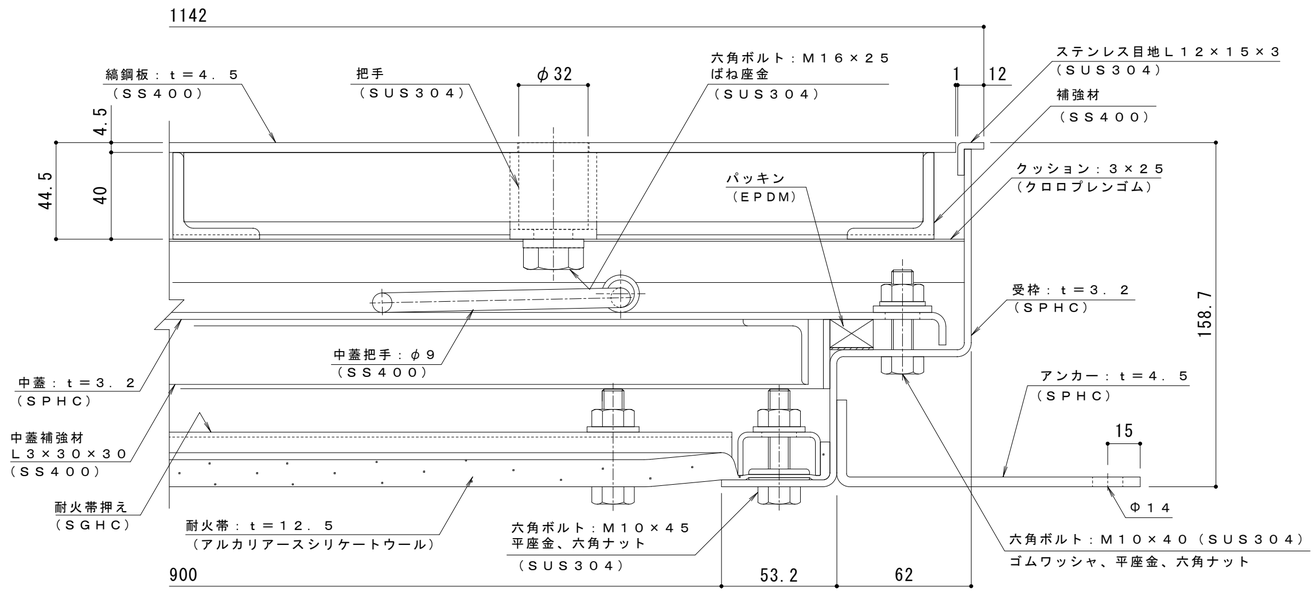

A-A断面詳細図　Ｓ＝１：２

表面処理：下塗り＋焼付塗装（但し目地、把手、パッキン、クッション材を除く）

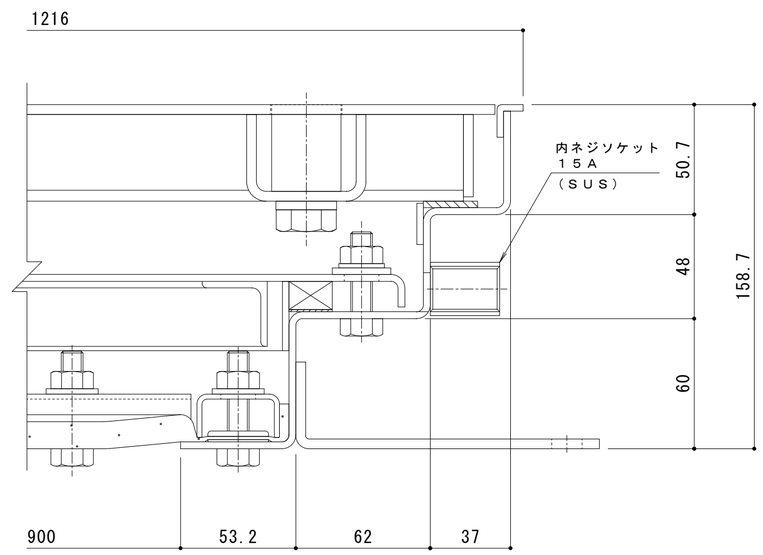

B-B断面詳細図　Ｓ＝１：２

訂正	年・月・日	内容	製図	検図	備考
	・　・				
	・　・				
	・　・				

工事名称

図面名称　１時間遮炎　縞鋼板蓋　屋内用　二重蓋　密閉形（防水・防臭形）
スチール製　ステンレス目地　マシンハッチ　Ｗ－１ＥＣ－９００－Ｌ

製図	検図	作成年月日	カネソウ株式会社
清田隼人	石川文和	縮尺　図　示	図番　２ＲＨ７５８０