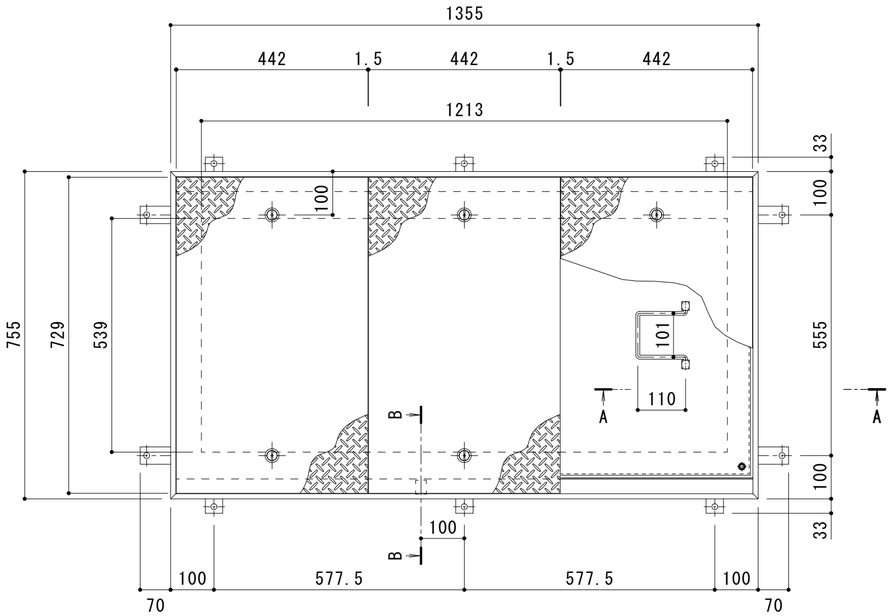

平面詳細図　Ｓ＝１：１０

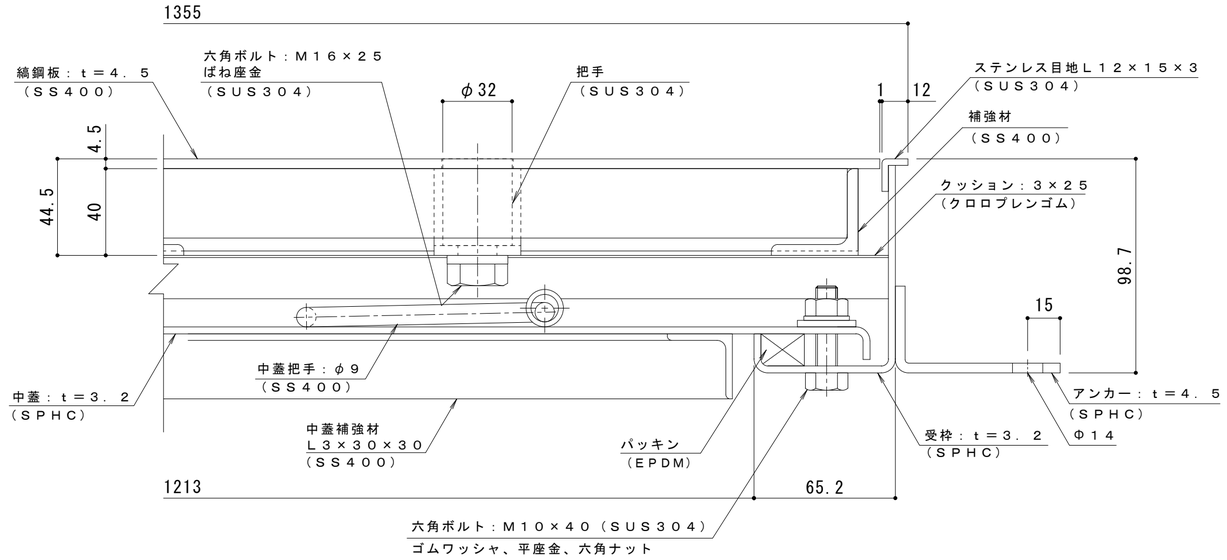

A-A断面詳細図　Ｓ＝１：２

表面処理：下塗り＋焼付塗装（茶）（但し目地、把手、パッキン、クッション材を除く）

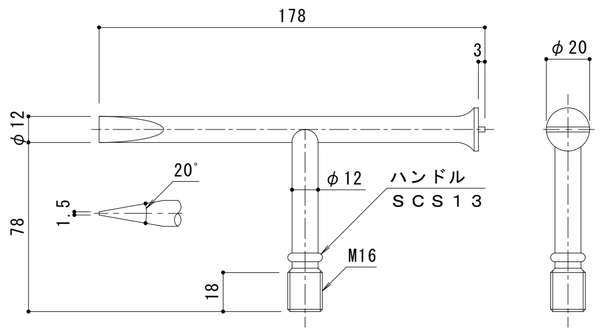

開閉ハンドル詳細図　Ｓ＝１：２

Ｋ－１ａ型（２本／組）

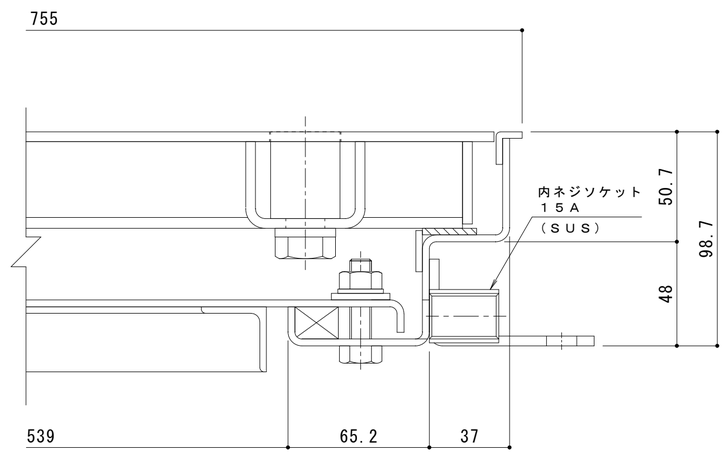

B-B断面詳細図　Ｓ＝１：２

強度性能・質量	
強度	歩行用
主な設置場所	建物内、建物敷地内で車両の乗り入れが無く、人が通行する場所。
荷重	3,500N/m²
許容応力	約235N/mm²
許容たわみ量	L/300以下
質量	118kg/組
蓋質量	約22kg/枚

訂正	年・月・日	内容	製図	検図	備考
	・　・				
	・　・				
	・　・				

工事名称

図面名称　縞鋼板蓋　屋内用　二重蓋　密閉形（防水・防臭形）　スチール製　ステンレス目地
マシンハッチ　Ｗ－１ＥＣ－５３９×１２１３（枠外７５５×１３５５）

製図	検図	作成年月日	縮尺	図番
清田隼人	石川文和	2023.10.6	図　示	２ＲＨ７７２０

カネソウ株式会社