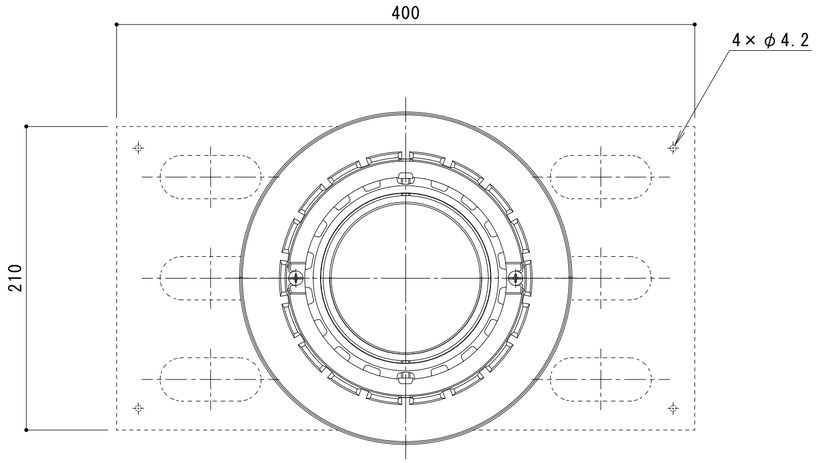


平面図　S＝1：3

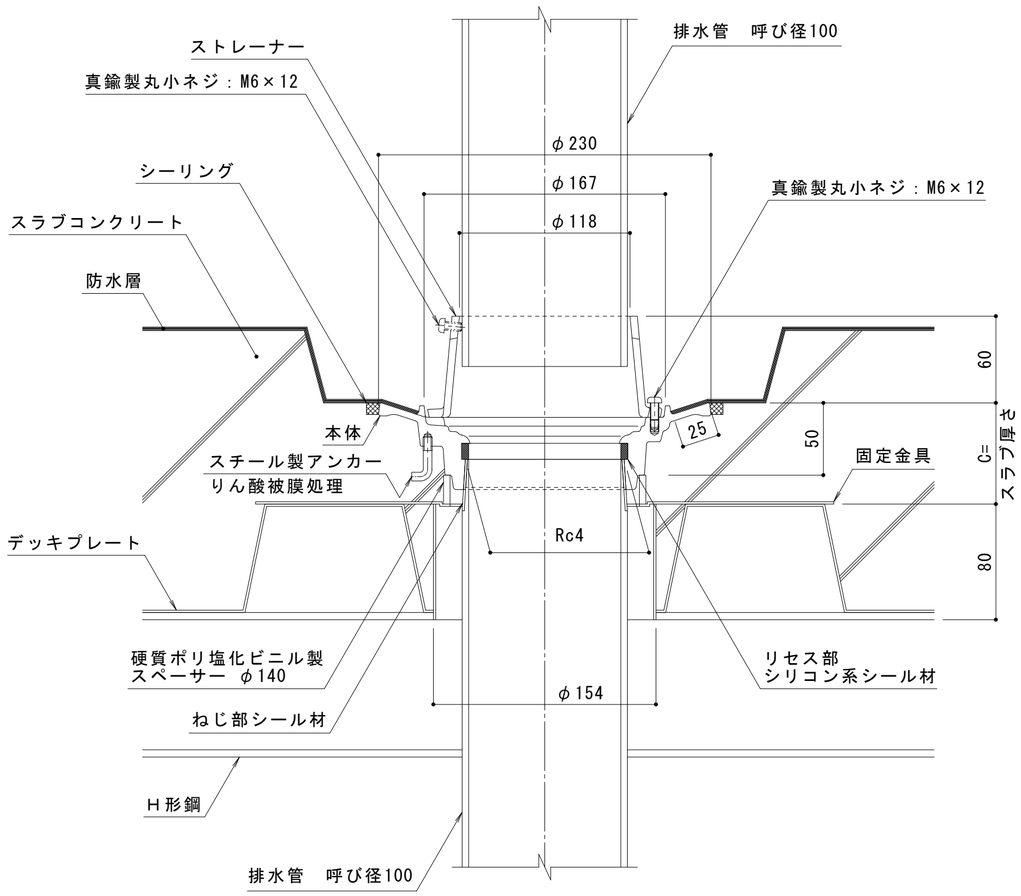


断面図（納まり）　S＝1：3

| 名称 | | 鋳鉄製ルーフドレン　防水層塗掛け幅25mm　たて引き用<br>デッキプレート打込型　ねじ込み式　バルコニー中継用 |
|---|---|---|
| 使用場所 | | バルコニー |
| 施工方法 | | デッキプレート打込型 |
| 防水工法 | | 塗膜防水<br>モルタル防水 |
| 防水層塗掛け幅 | | 25mm |
| 排水管接続方法 | | ねじ込み式　管用テーパめねじ　呼びRc4（JIS B 0203） |
| 排水管サイズ | | 呼び径100（4インチ） |
| 材質 | ストレーナー | ねずみ鋳鉄品 FC150（JIS G 5501）樹脂系塗装 |
| | 本体 | |
| | 固定金具 | 溶融亜鉛めっき鋼板 |
| 品番 | | カネソウ　ルーフドレン　WDMB-2-100 C=指示 |

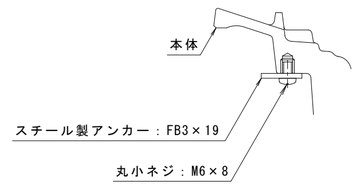


C＝５０～５９の場合のアンカー形状　S＝1：2

※ご注文の際はC寸法をご指示ください。

スラブ厚さに基づきC寸法（C＝５０以上）を
記入してお使いください。本図はC＝７０です。

| 訂正 | 年・月・日 | 内容 | 製図 | 検図 | 備考 |
|---|---|---|---|---|---|
| | ・　・ | | | | |
| | ・　・ | | | | |
| | ・　・ | | | | |

工事名称

図面名称　鋳鉄製ルーフドレン　防水層塗掛け幅25mm　たて引き用　デッキプレート打込型　ねじ込み式
塗膜・モルタル防水用　WDMB－2－100　C＝指示

| 製図 | 検図 | 作成年月日 | 縮尺 | 図番 |
|---|---|---|---|---|
| 林祐樹 | 石川文和 | | 1：3 | 2RD19169 |

カネソウ株式会社

K03－事推－329（1）