名称		鋳鉄製ルーフドレン　外断熱用　防水層張掛け幅100mm よこ引き用　デッキプレート打込型　ねじ込み式　屋上用	
使用場所		屋上	
施工方法		デッキプレート打込型	
防水工法		アスファルト防水（キャント付入隅用）	
防水層張掛け幅		100mm	
排水管接続方法		ねじ込み式　管用テーパめねじ　呼びRc3（JIS B 0203）	
排水管サイズ		VP:呼び径75（3インチ）	SGP:呼び径80（3インチ）
材質	ストレーナー	ねずみ鋳鉄品 FC150（JIS G 5501）樹脂系塗装	
	断熱材押え		
	防水層押え		
	本体		
	固定金具	溶融亜鉛めっき鋼板	
品番		カネソウ　ルーフドレン　WHDXAW-75 C=指示	

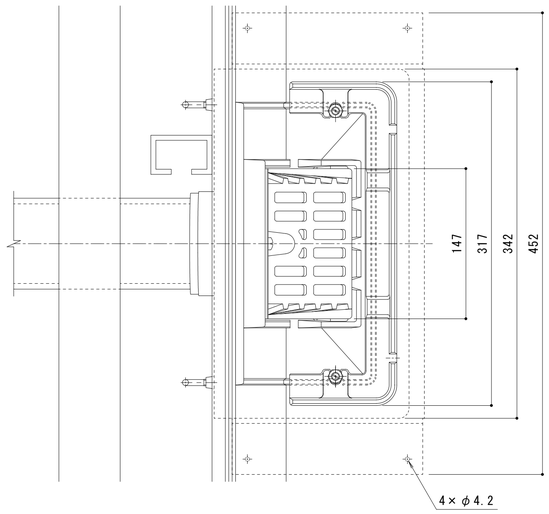

平面図　Ｓ＝１：３

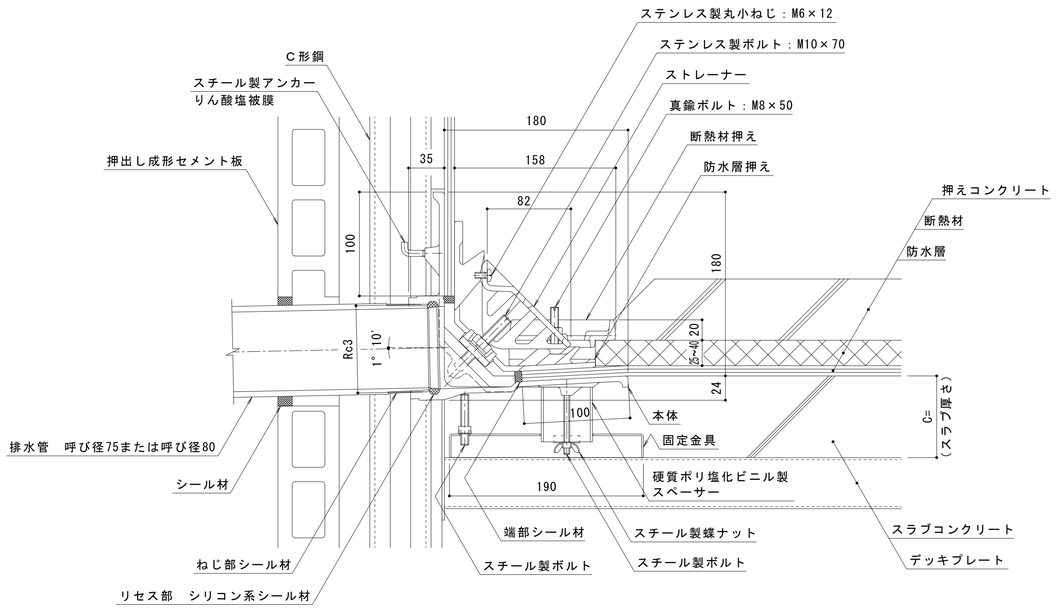

断面図（納まり）Ｓ＝１：３

※ご注文の際はＣ寸法をご指示ください。

スラブ厚さに基づきＣ寸法を記入してお使いください。
本図はＣ＝８０です。

訂正	年・月・日	内容	製図	検図	年・月・日	内容	製図	検図	備考
	・・				・・				
	・・				・・				
	・・				・・				

工事名称		製図	検図	作成年月日	カネソウ株式会社
図面名称	鋳鉄製ルーフドレン　外断熱用　防水層張掛け幅100mm　よこ引き用　デッキプレート打込型 ねじ込み式　アスファルト防水用（キャント付入隅用）　ＷＨＤＸＡＷ－７５　Ｃ＝指示	酒井ひと美	稲垣貴久	縮尺　図示	図番　１ＲＤ２１５１５