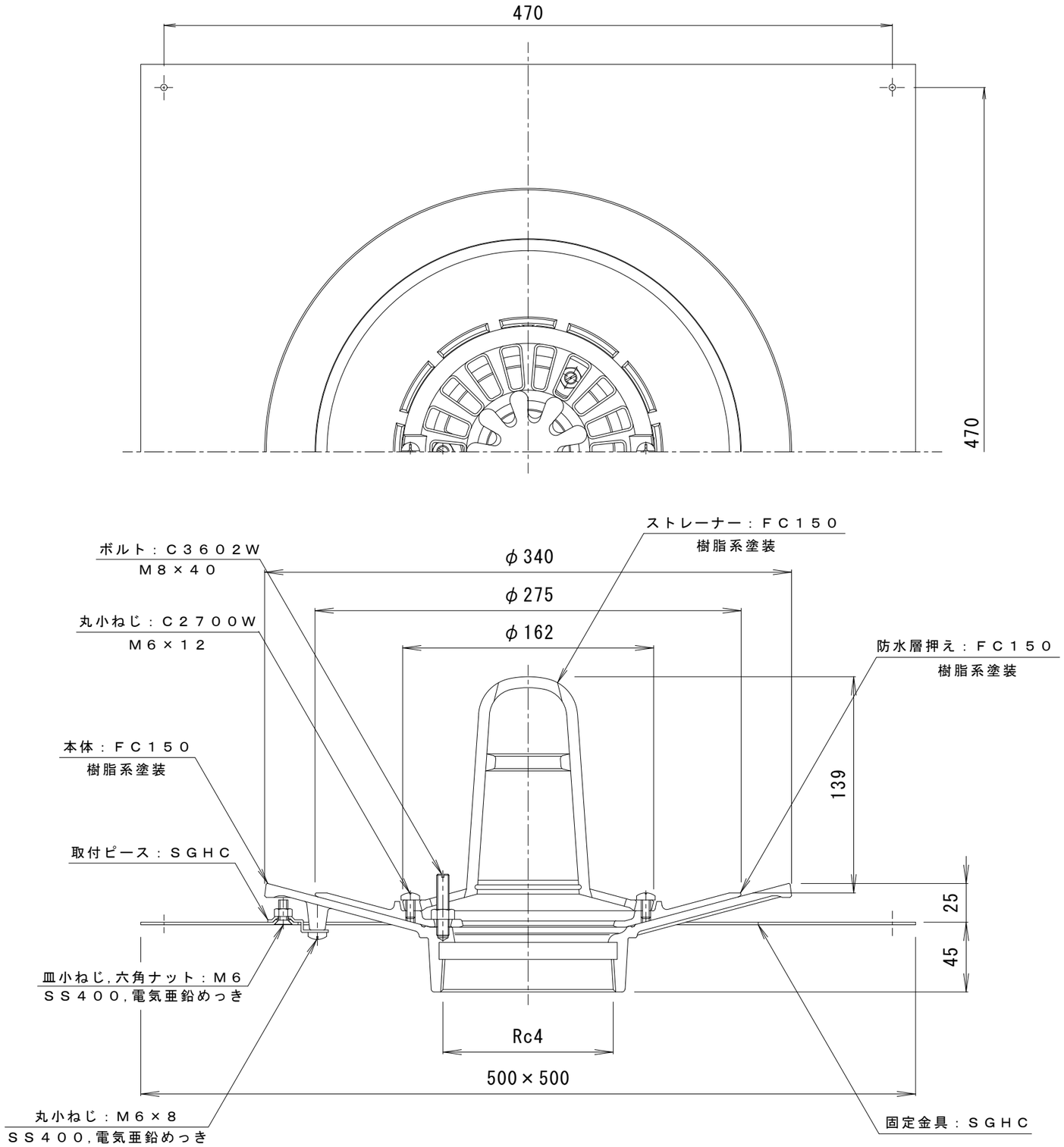

訂正	年・月・日	内容	製図	検図	工事名称	製図	検図	作成年月日	カネソウ株式会社
	・ ・					真鍋有紀	星野和彦		
	・ ・				図面名称 鋳鉄製ルーフドレン　防水層張掛け幅100㎜　たて引き用　鋼製下地断熱屋根工法用　ねじ込み式			縮尺 １：３	図番 ３ＲＤ１７０１３
	・ ・				アスファルト・改質アスファルトシート・シート防水用　　ＷＨＰ－６－１００　Ｄ＝２５				