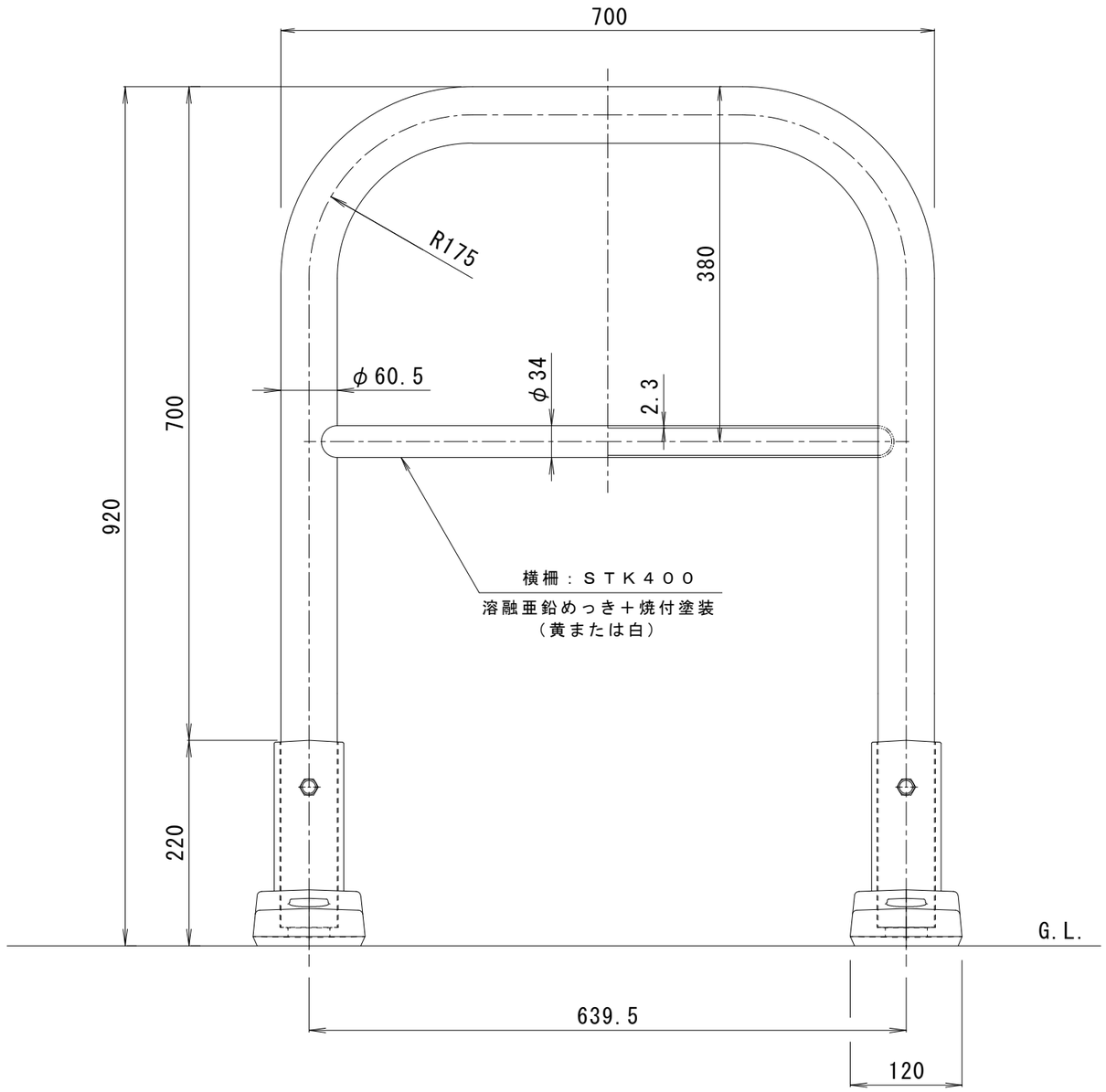

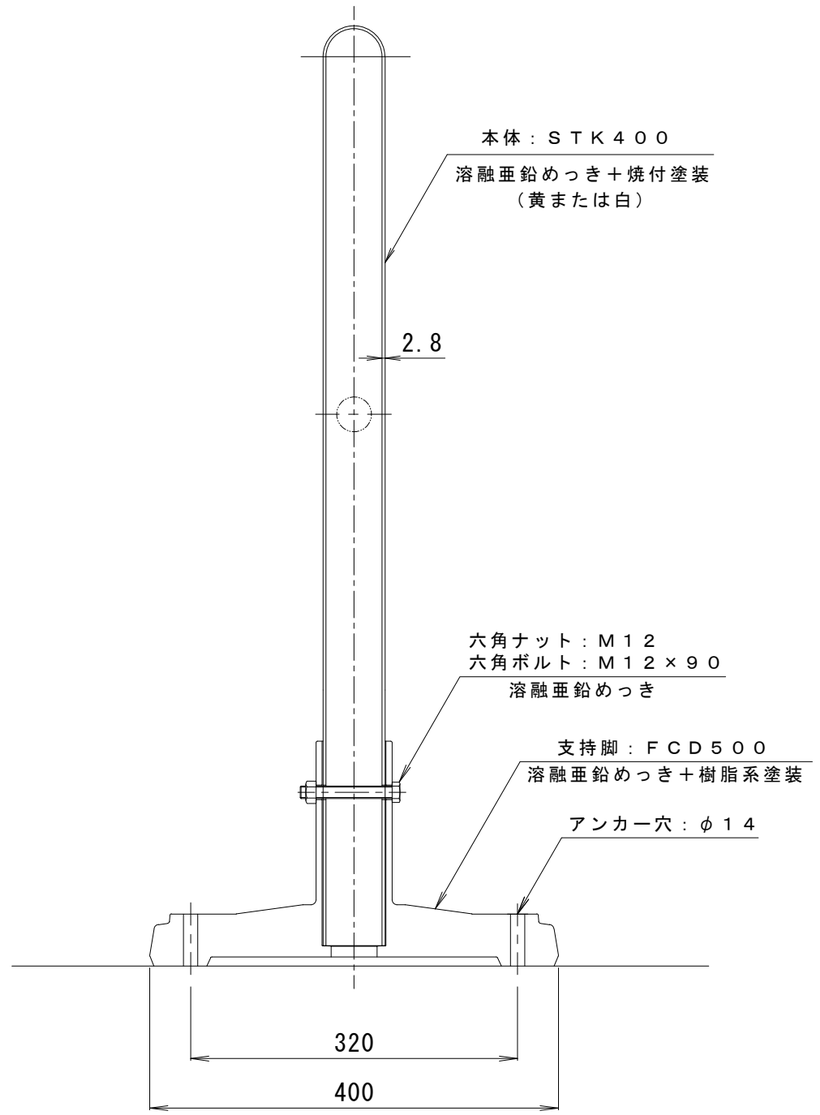

注記

１）御注文の際は、本体色を御指示下さい。
２）一定の場所に固定したい場合には、
　　Ｍ１２のアンカーボルトで固定できます。

本体質量：４１．３ｋｇ

訂正	年・月・日	内容	製図	検図	工事名称	製図	検図	作成年月日	カネソウ株式会社
	・　・					真鍋	星野		
	・　・				図面名称			縮尺	図番
	・　・				アーチ型横バー付　据置式スチール製車止め　ＹＢＷ６Ｌ７－Ｓ			１：６	３ＲＵ１５１９