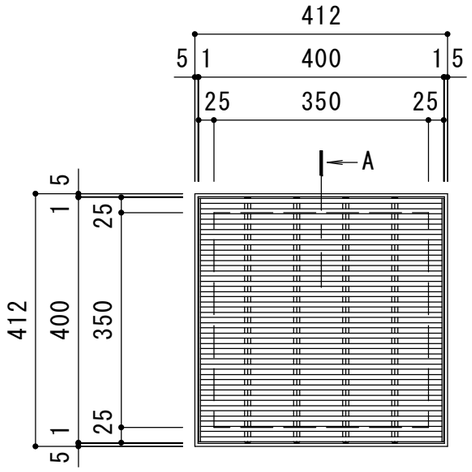

平面詳細図　Ｓ＝１：１０

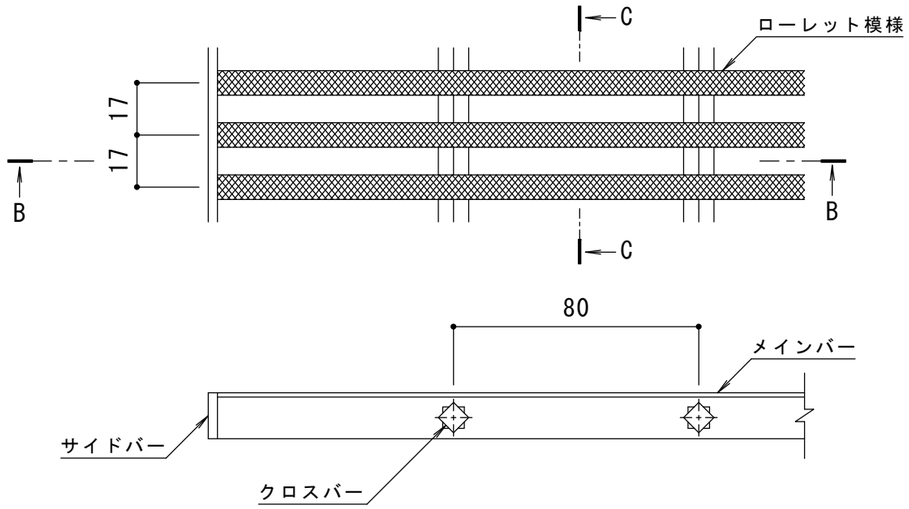

B-B断面図

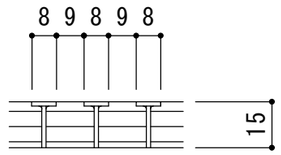

C-C断面図

メインバー詳細図　Ｓ＝１：２

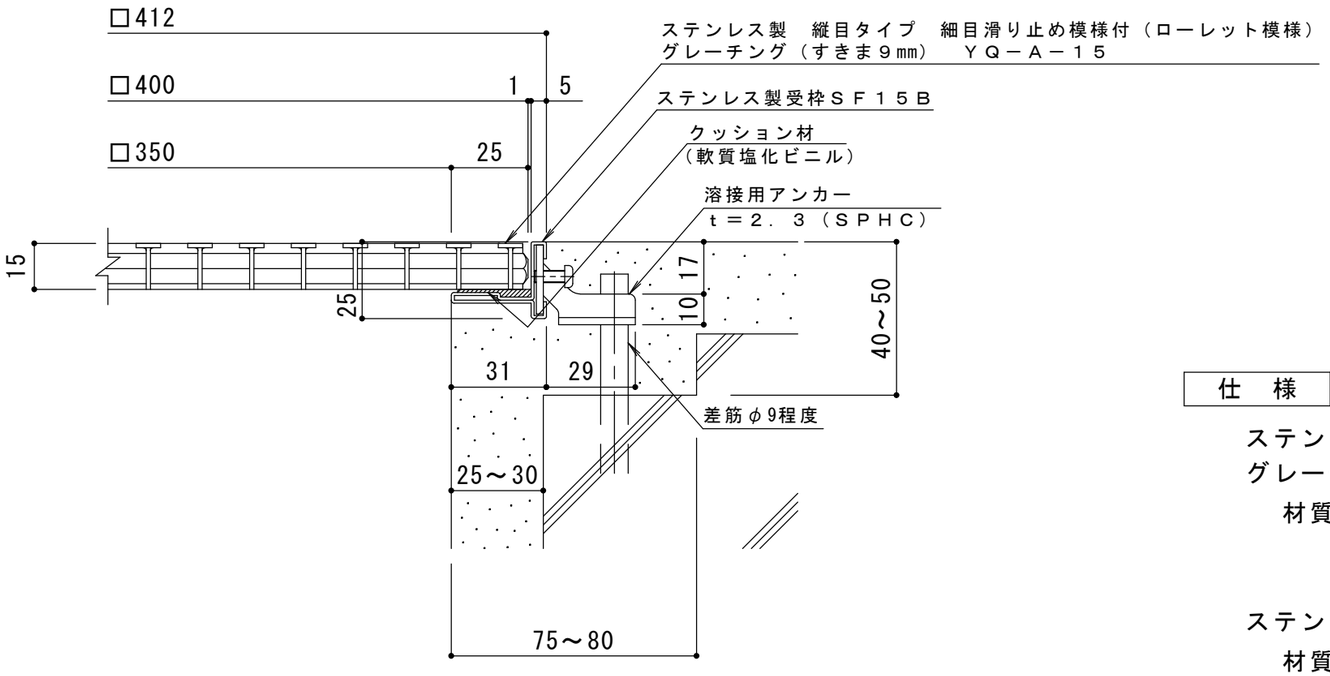

A断面詳細図　Ｓ＝１：２

仕　様

ステンレス製　縦目タイプ　細目滑り止め模様付（ローレット模様）
グレーチング（すきま９mm）　ＹＱ－Ａ－１５　４００×４００×１５
材質：メインバー　ＳＵＳ３０４　@１７
クロスバー　ＳＵＳ３０４　@８０
サイドバー　ＳＵＳ３０４

ステンレス製受枠　ＳＦ１５Ｂ（四方枠）
材質：冷間圧延ステンレス鋼板（ＳＵＳ３０４－２Ｂ）

訂正	年・月・日	内容	製図	検図	工事名称	製図	検図	作成年月日	カネソウ株式会社
	・　・					住田和穂	石川文和	2016.5.19	
	・　・				図面名称　ステンレス製　縦目タイプ　細目滑り止め模様付（ローレット模様）　グレーチング（すきま９mm） ＹＱ－Ａ－１５　４００×４００×１５　ステンレス製受枠ＳＦ１５Ｂ（四方枠）			縮尺 1:10, 1:2	図番 ３ＲＰ１３８５６７
	・　・								