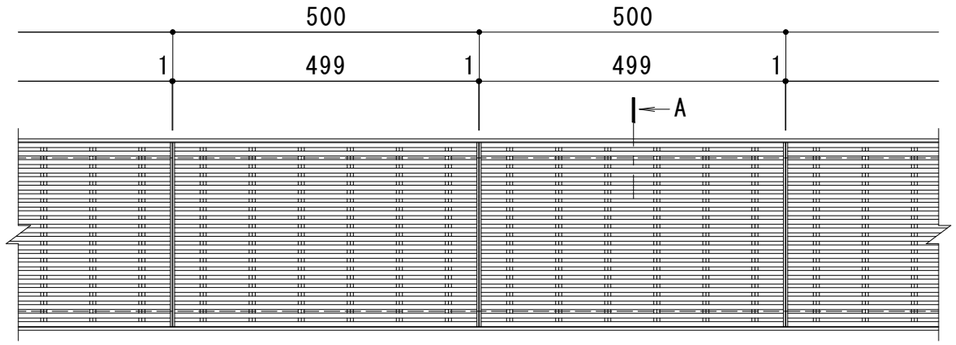

平面詳細図　Ｓ＝１：１０

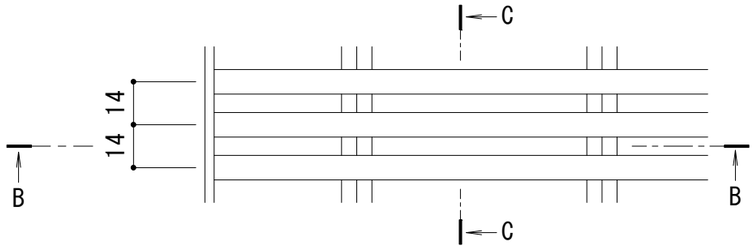

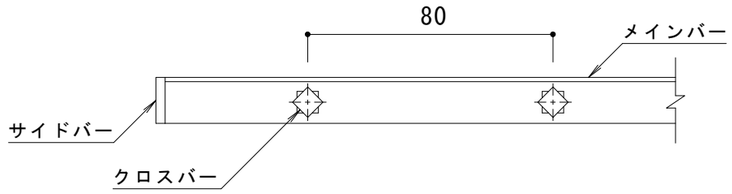

B-B断面図

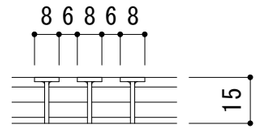

C-C断面図

メインバー詳細図　Ｓ＝１：２

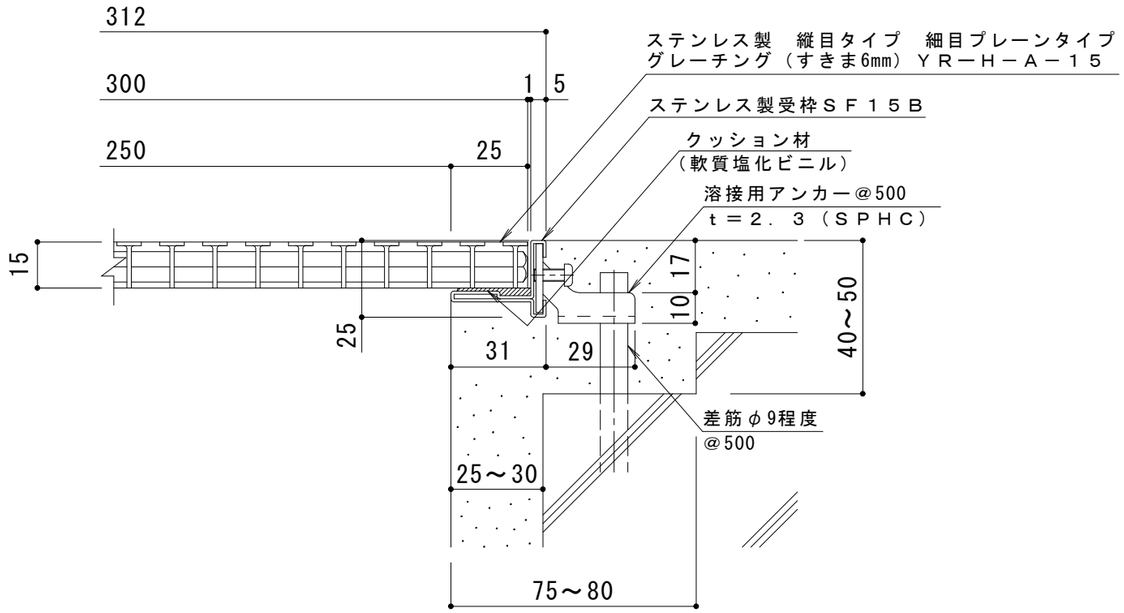

A断面詳細図　Ｓ＝１：２

仕　様

ステンレス製　縦目タイプ　細目プレーンタイプ
グレーチング（すきま６mm）　ＹＲ－Ｈ－Ａ－１５　３００×５００×１５
材質：メインバー　ＳＵＳ３０４　＠１４
クロスバー　ＳＵＳ３０４　＠８０
サイドバー　ＳＵＳ３０４
定尺：４９９

ステンレス製受枠　ＳＦ１５Ｂ
材質：冷間圧延ステンレス鋼板（ＳＵＳ３０４－２Ｂ）
定尺：３０００

訂正	年・月・日	内容	製図	検図	工事名称	製図	検図	作成年月日	カネソウ株式会社
	・　・					伊藤隆朗	石川文和	2016.9.8	
	・　・				図面名称 ステンレス製　縦目タイプ　細目プレーンタイプ　グレーチング（すきま6mm） ＹＲ－Ｈ－Ａ－１５　３００×５００×１５　ステンレス製受枠ＳＦ１５Ｂ			縮尺 1:10,1:2	図番 ３ＲＰ１３９１９７
	・　・								