名称	U字溝用スリットみぞ蓋　敷地内用
適用側溝	JIS A 5372　U形側溝・上ぶた式U形側溝 呼び 240（みぞ幅240mm）
スリット蓋	スチール製 溶融亜鉛めっき
	滑り止め模様付
	すきま 6mm
	跳ね上がり・騒音防止用ロック金具付
	寸法 幅55×長さ996×高さ25
枠	スチール製 溶融亜鉛めっき
	スリット幅　60mm
	舗装材厚　70mm以下
	寸法 幅330×長さ1000×高さ110
品番	カネソウ　センタースリット スリット蓋：VSXB-0625 枠　　：BCIT-2E-2425　S＝60

強度性能	
強度	T-2：後輪1輪荷重7.8kN（800kgf） 総重量2トンまでの車両の乗り入れが可能
主な使用場所	建物内、建物敷地内、公園敷地内、 車道以外で車両の乗り入れる可能性のある場所
車両進行方向	横断方向、縦断方向
衝撃係数	0
荷重	7.8kN
後輪接地面積	200×160 mm

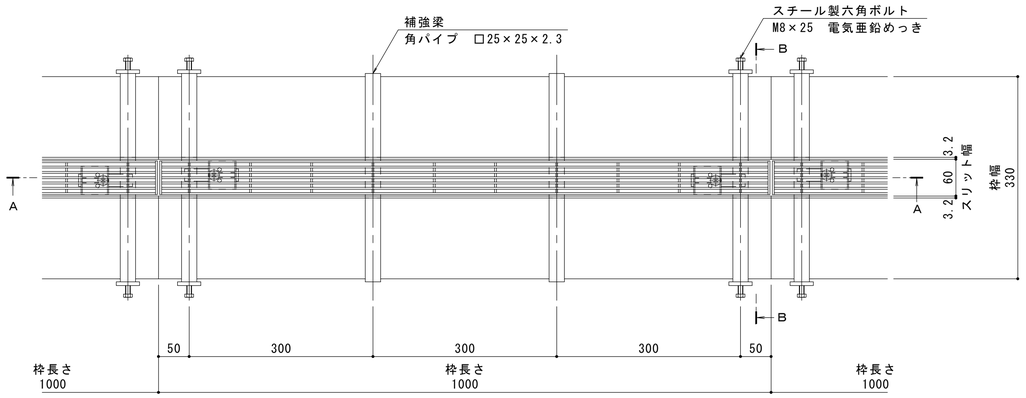

平面図　S＝1：5

※平面図は舗装材、境界ブロックを省略。

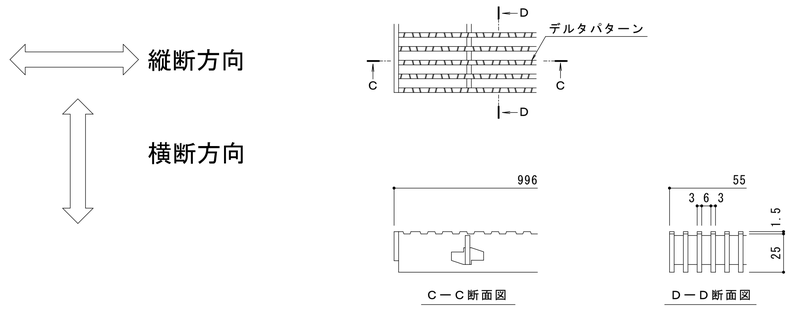

スリット蓋　詳細図　S＝1：2

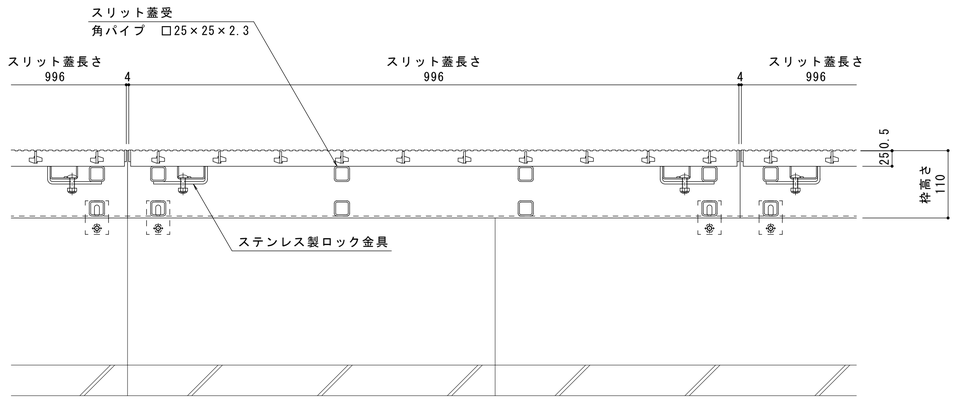

A－A断面図　S＝1：5

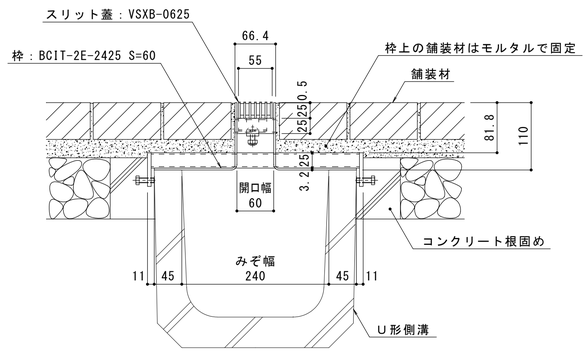

B－B断面図　S＝1：5

訂正	年・月・日	内容	製図	検図	年・月・日	内容	製図	検図	備考
	・・				・・				
	・・				・・				
	・・				・・				

工事名称		製図	検図	作成年月日	カネソウ株式会社
図面名称	U字溝用スリットみぞ蓋　敷地内用　スチール製スリット蓋　VSXB-0625 センタースリット　納まり図　スチール製枠　BCIT-2E-2425　S＝60	辻汐音	樋口佳平	縮尺 図示	図番 1RS19127

K03－事業－328（1）