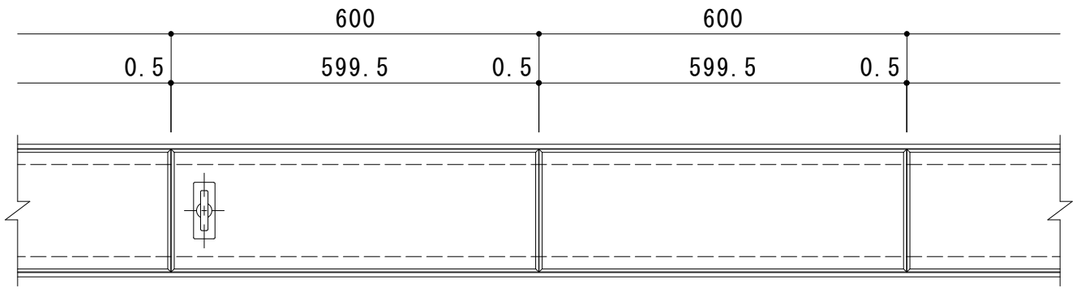

平面詳細図　Ｓ＝１：１０

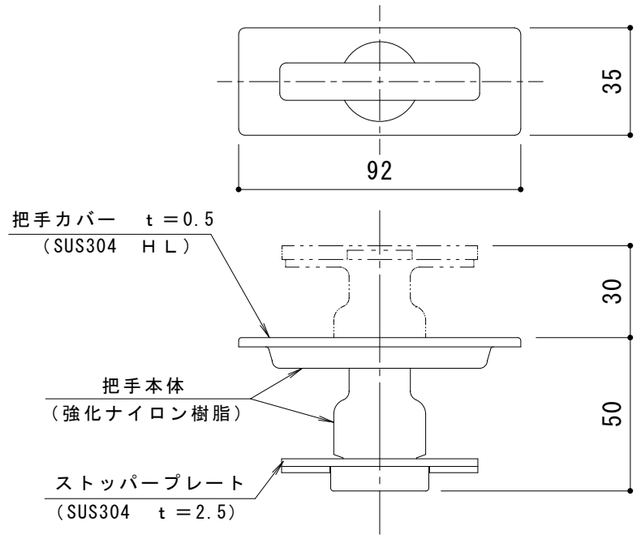

把手詳細図　Ｓ＝１：２

※把手は蓋5枚に1枚の割合で取り付けます。

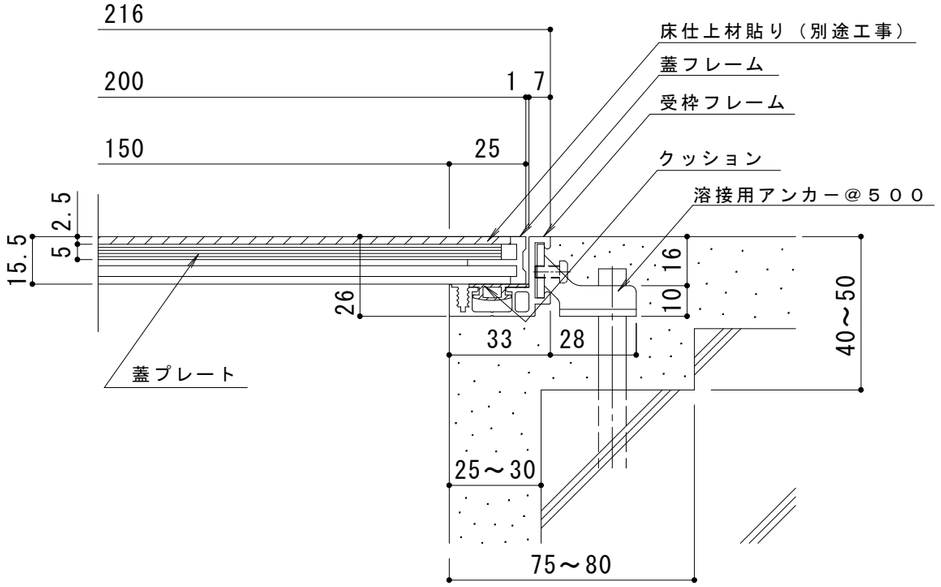

断面詳細図　Ｓ＝１：２

仕　様

ＭＲＩ室対応　樹脂タイル用　アルミニウム製　配線・配管ピット蓋

ＡＣ－ＡＡ　２００×６００×１５

材質：蓋フレーム　アルミニウム合金押出形材（Ａ６０６３Ｓ－Ｔ５）

蓋プレート　アルミニウム合金板（Ａ５０５２）

処理：蓋フレーム　陽極酸化塗装複合皮膜

蓋プレート　陽極酸化皮膜

定尺：５９９．５

アルミニウム製受枠　ＡＦ１５ＬＢ－Ｓ

材質：受枠フレーム　アルミニウム合金押出形材（Ａ６０６３Ｓ－Ｔ５）

ジョイント金具、溶接用アンカー（ＳＵＳ３０４）

クッション（軟質ポリ塩化ビニル）

処理：受枠フレーム　陽極酸化塗装複合皮膜

定尺：３０００

訂正	年・月・日	内容	製図	検図	工事名称	製図	検図	作成年月日	カネソウ株式会社
	・・					稲垣貴久	石川文和		
	・・				図面名称　ＭＲＩ室対応　樹脂タイル用　アルミニウム製　配線・配管ピット蓋 ＡＣ－ＡＡ　２００×６００×１５＋ＡＦ１５ＬＢ－Ｓ			縮尺　図　示	図番　３ＲＰ１５１４００
	・・								