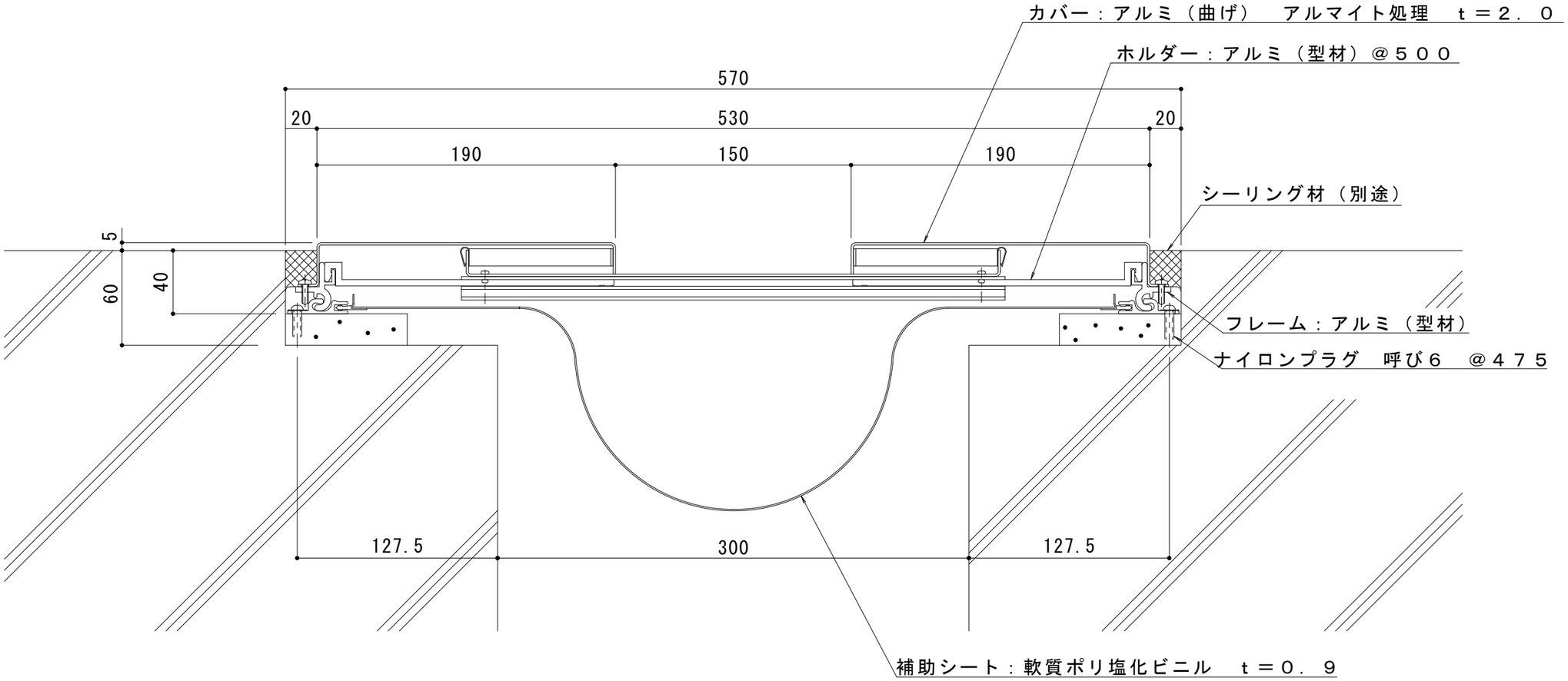

訂正	年・月・日	内容	製図	検図	工事名称	製図	検図	作成年月日	カネソウ株式会社
	・　・					伊藤隆朗	中村亮裕	2020.03.27	
	・　・				図面名称：外壁ー外壁　ＡＸ２２ー３００Ｇ			縮尺 1:3	図番 ３ＲＸ１００８６
	・　・								