名称	U字溝用スリットみぞ蓋　敷地内用
適用側溝	JIS A 5372　U形側溝・上ぶた式U形側溝 呼び 180（みぞ幅180mm）
枠	スチール製 溶融亜鉛めっき
	スリット幅　60mm
	舗装材厚　70mm以下
	寸法 幅250×長さ1000×高さ125
品番	カネソウ　センタースリット　現場切断用スチール製枠 枠：BCIT-14EC-1820　S＝60

強度性能	
強度	T-14：後輪1輪荷重54.9kN(5,600kgf) 総重量14トンまでの車両の乗り入れが可能
主な使用場所	建物内、建物敷地内、公園敷地内、 車道以外で車両の乗り入れる可能性のある場所
車両進行方向	横断方向、縦断方向
衝撃係数	0
荷重	54.9kN
後輪接地面積	200×500 mm

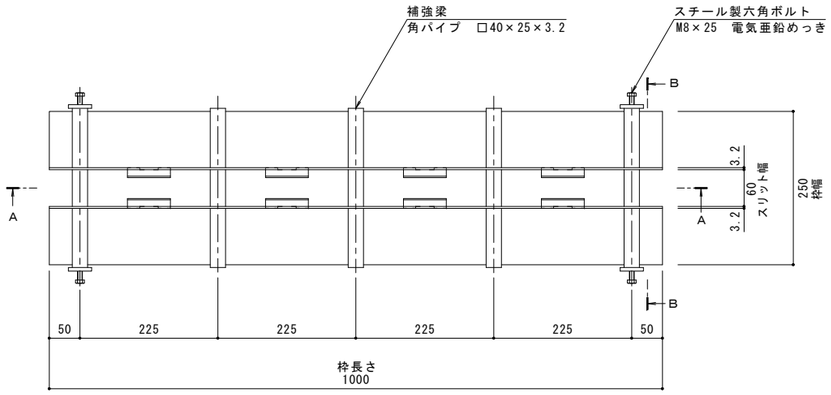

平面図　S＝1：5

※平面図は舗装材を省略。

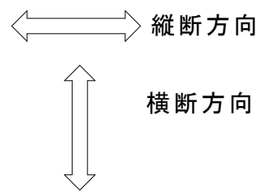

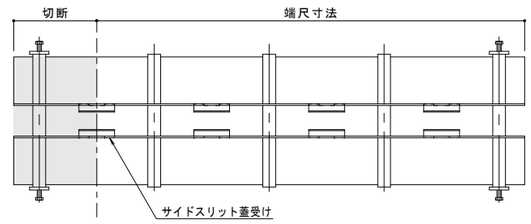

切断イメージ

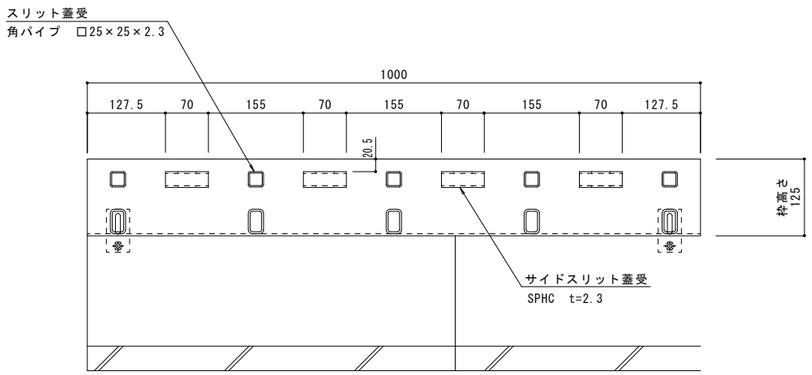

A－A断面図　S＝1：5

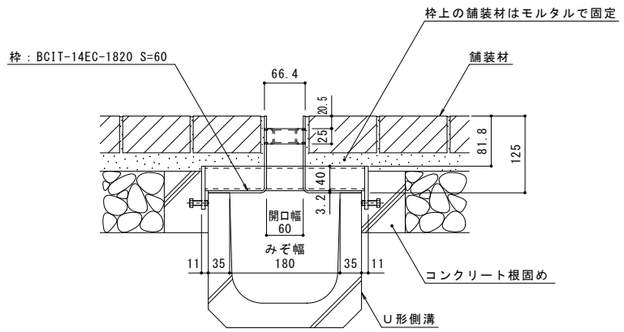

B－B断面図　S＝1：5

訂正	年・月・日	内容	製図	検図	年・月・日	内容	製図	検図
	・・				・・			
	・・				・・			
	・・				・・			

備考
本図面記載の縮尺は,A1用紙へ出力した場合の縮尺です。

工事名称		製図 小林瑞季	検図 樋口佳平	作成年月日
図面名称	センタースリット　現場切断用スチール製枠　納まり図　BCIT－14EC－1820　S＝60			縮尺 1:5,1:2

カネソウ株式会社

図番 1RS19187

K03－事務－32B（1）