名称	Ｕ字溝用スリットみぞ蓋　敷地境界用
適用側溝	JIS A 5372　Ｕ形側溝・上ぶた式Ｕ形側溝 呼び 180（みぞ幅180mm）
枠	スチール製 溶融亜鉛めっき
	舗装材厚70mm以下
	スリット幅　60mm
	寸法 幅250×長さ1000×高さ110
品番	カネソウ　センタースリット　現場切断用スチール製枠 枠：BCIT-2EC-1820 S=60

強度性能	
強度	T-2：後輪1輪荷重7.8kN(800kgf) 総重量2トンまでの車両が通行可能
主な使用場所	建物内、建物敷地内、公園敷地内、 車道以外で車両の乗り入れる可能性のある場所
車両進行方向	横断方向、縦断方向
衝撃係数	0
荷重	7.8kN
後輪接地面積	200×160 mm

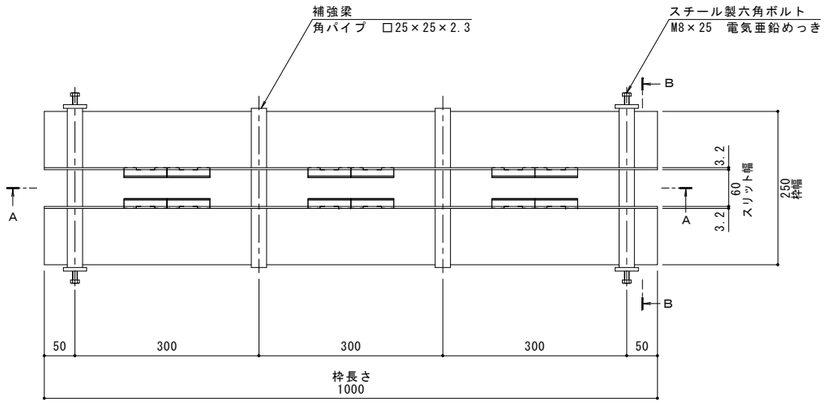

平面図　Ｓ＝１：５
※平面図は舗装材を省略。

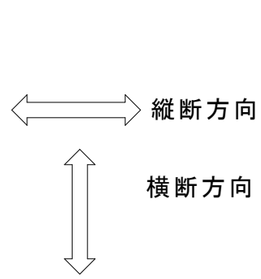

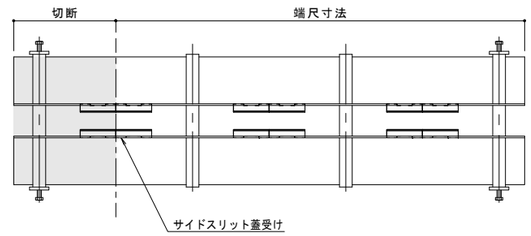

切断イメージ

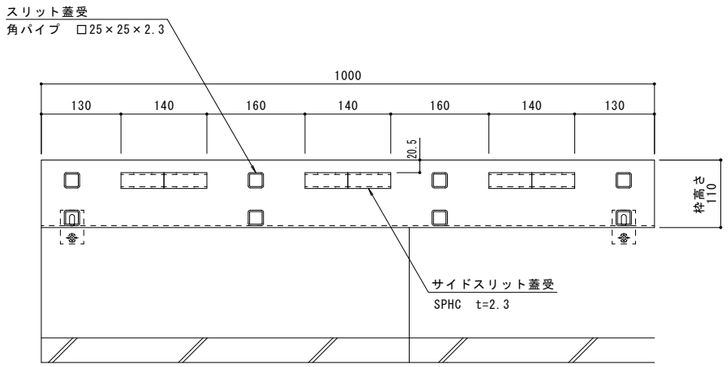

Ａ－Ａ断面図　Ｓ＝１：５

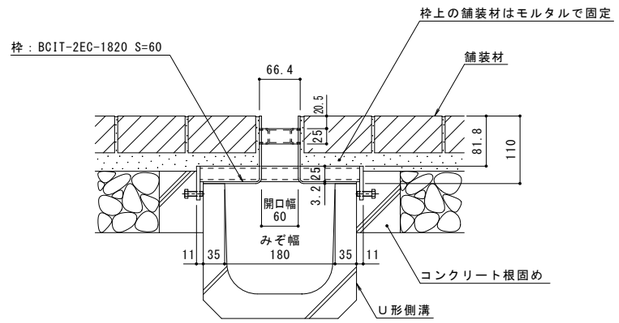

Ｂ－Ｂ断面図　Ｓ＝１：５

訂正	年・月・日	内容	製図	検図	年・月・日	内容	製図	検図
	・・				・・			
	・・				・・			
	・・				・・			

備考
本図面記載の縮尺は,A1用紙へ出力した場合の縮尺です。

工事名称		製図	検図	作成年月日	カネソウ株式会社
図面名称	センタースリット　現場切断用スチール製枠　納まり図　ＢＣＩＴ－２ＥＣ－１８２０　Ｓ＝６０	小林瑞季	樋口佳平	縮尺 1:5,1:2	図番 １ＲＳ１９１９１