名称	Ｕ字溝用スリットみぞ蓋　集水桝蓋　敷地境界用
適用桝	桝内径　500mm
スリット蓋	ステンレス製 SUS304
	滑り止め模様付
	すきま 6mm
	跳ね上がり・騒音防止用ロック金具付
	寸法 幅54×長さ587×高さ20
蓋本体	スチール製 溶融亜鉛めっき
	ステンレス目地付
	引き上げ部材付
	充填深さ　60mm
	スリット幅　60mm
	寸法 幅593×長さ587×高さ106
受枠	スチール製 溶融亜鉛めっき
	寸法 幅610×長さ600×高さ110
品番	カネソウ　ボーダースリット
	集水桝：BKISSW-2E-500　S=60　P=10

強度性能	
強度	T-2：後輪1輪荷重7.8kN(800kgf) 総重量2トンまでの車両が通行可能
主な使用場所	建物内、建物敷地内、公園敷地内、 車道以外で車両の乗り入れる可能性のある場所
車両進行方向	横断方向、縦断方向
衝撃係数	0
荷重	7.8kN
後輪接地面積	200×160 mm

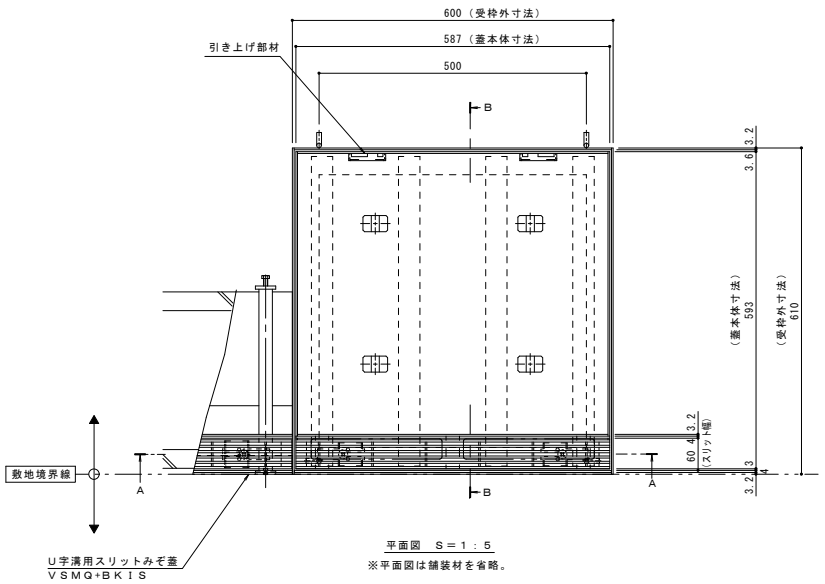

平面図　Ｓ＝１：５
※平面図は舗装材を省略。

縦断方向

横断方向

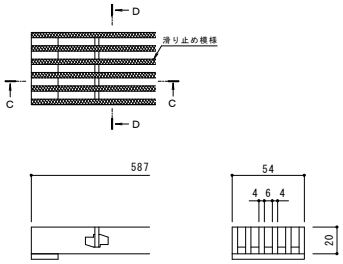

Ｃ－Ｃ断面図　　Ｄ－Ｄ断面図

スリット蓋　詳細図　Ｓ＝１：２

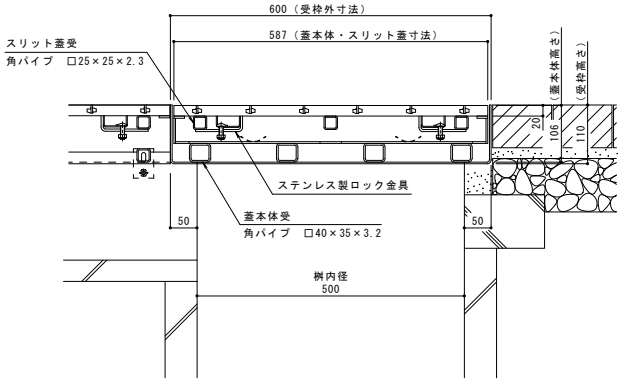

Ａ－Ａ断面図　Ｓ＝１：５

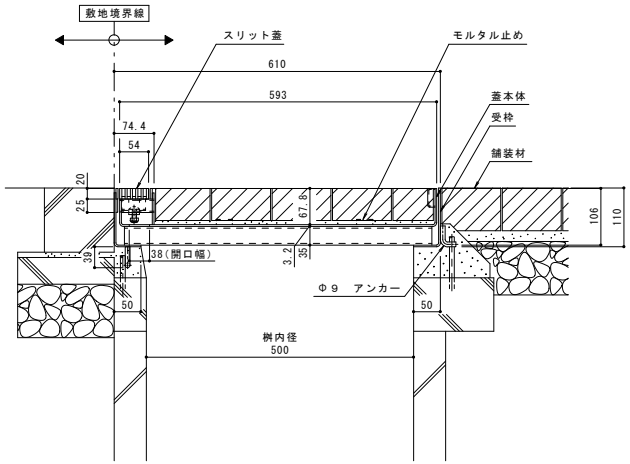

Ｂ－Ｂ断面図　Ｓ＝１：５

ステンレス目地はスリット蓋の両サイドのみです
蓋本体および受枠の目地はスチールとなります。

訂正	年・月・日	内容	製図	検図	年・月・日	内容	製図	検図
	・・				・・			
	・・				・・			
	・・				・・			

備考
本図面記載の縮尺は,A1用紙へ出力した場合の縮尺です。

工事名称		製図	検図	作成年月日	カネソウ株式会社
図面名称	Ｕ字溝用スリットみぞ蓋　集水桝蓋　敷地境界用　ステンレス製スリット蓋　ステンレス目地付スチール製枠 ボーダースリット　納まり図　ＢＫＩＳＳＷ－２Ｅ－５００　Ｓ＝６０　Ｐ＝１０	森山貴仁	星野和彦	縮尺 1:5,1:2	図番 １ＲＳ１６９１９