名称	Ｕ字溝用スリットみぞ蓋　掃除口　敷地境界用
適用側溝	JIS A 5372　Ｕ形側溝・上ぶた式Ｕ形側溝 呼び 150（みぞ蓋150mm）
スリット蓋	ステンレス製　SUS304
	滑り止め模様付
	すきま 6mm
	跳ね上がり・騒音防止用ロック金具付
	寸法 幅94×長さ596×高さ20
蓋本体	スチール製 溶融亜鉛めっき
	引き上げ部材付
	充填深さ　70mm
	スリット幅　100mm
	寸法 幅200×長さ585×高さ121
受枠	スチール製 溶融亜鉛めっき
	寸法 幅211×長さ598×高さ125
品番	カネソウ　ボーダースリット 掃除口：BKITSC-14E-1560 S=100 P=10

強度性能	
強度	T-14：後輪1輪荷重54.9kN(5600kgf) 総重量14トンまでの車両の乗り入れが可能
主な使用場所	建物内、建物敷地内、公園敷地内、 車道以外で車両の乗り入れる可能性のある場所
車両進行方向	横断方向、縦断方向
衝撃係数	0
荷重	54.9kN
後輪接地面積	200×500 mm

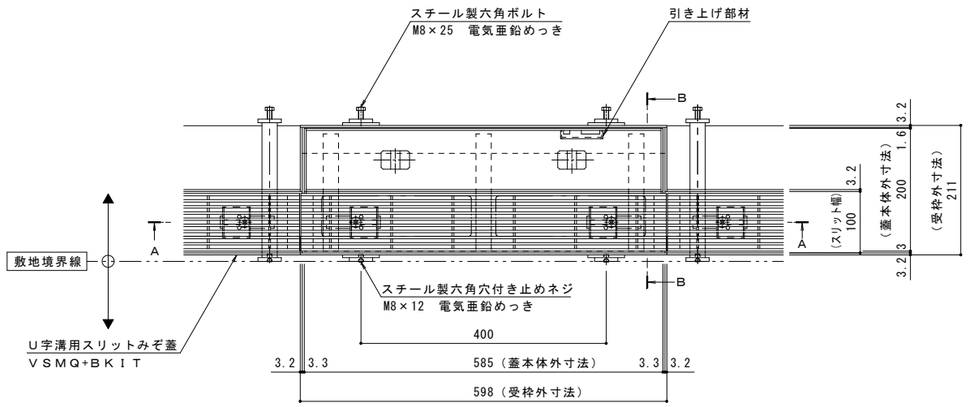

平面図　Ｓ＝１：５

※平面図は舗装材、境界ブロックを省略

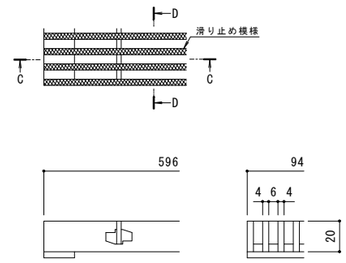

Ｃ－Ｃ断面図　　Ｄ－Ｄ断面図

スリット蓋　詳細図　Ｓ＝１：２

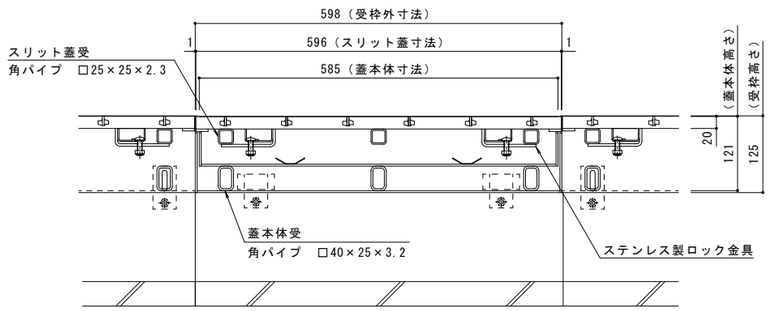

Ａ－Ａ断面図　Ｓ＝１：５

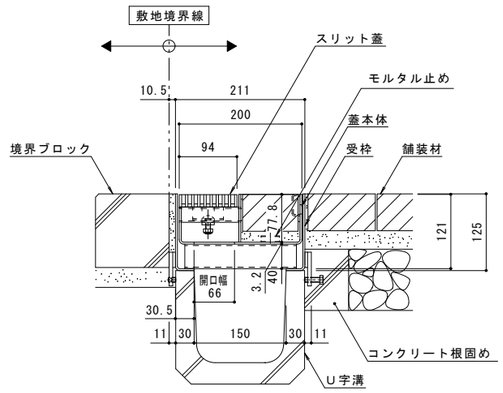

Ｂ－Ｂ断面図　Ｓ＝１：５

訂正	年・月・日	内容	製図	検図	年・月・日	内容	製図	検図
	・・				・・			
	・・				・・			
	・・				・・			

備考
本図面記載の縮尺は,A1用紙へ出力した場合の縮尺です。

工事名称		製図	検図	作成年月日	カネソウ株式会社
図面名称	Ｕ字溝用スリットみぞ蓋　掃除口　敷地境界用　ボーダースリット　納まり図　／　ステンレス製スリット／スチール製枠　ＢＫＩＴＳＣ－１４Ｅ－１５６０　Ｓ＝１００　Ｐ＝１０	加藤憲計	石川文和	縮尺 1:5,1:2	図番 １ＲＳ１６３５５