名称	U字溝用スリットみぞ蓋　掃除口　敷地境界用
適用側溝	JIS A 5372　U形側溝・上ぶた式U形側溝 呼び 180（みぞ蓋180mm）
スリット蓋	ステンレス製　SUS304
	滑り止め模様付
	すきま 6mm
	跳ね上がり・騒音防止用ロック金具付
	寸法 幅54×長さ596×高さ20
蓋本体	スチール製 溶融亜鉛めっき
	引き上げ部材付
	充填深さ　70mm
	スリット幅　60mm
	寸法 幅255×長さ585×高さ106
受枠	スチール製 溶融亜鉛めっき
	寸法 幅266×長さ598×高さ110
品番	カネソウ　ボーダースリット 掃除口：BKITSC-2E-1860　S=60　P=10

強度性能	
強度	T-2：後輪1輪荷重7.8kN(800kgf) 総重量2トンまでの車両が通行可能
主な使用場所	建物内、建物敷地内、公園敷地内、 車道以外で車両の乗り入れる可能性のある場所
車両進行方向	横断方向、縦断方向
衝撃係数	0
荷重	7.8kN
後輪接地面積	200×160 mm

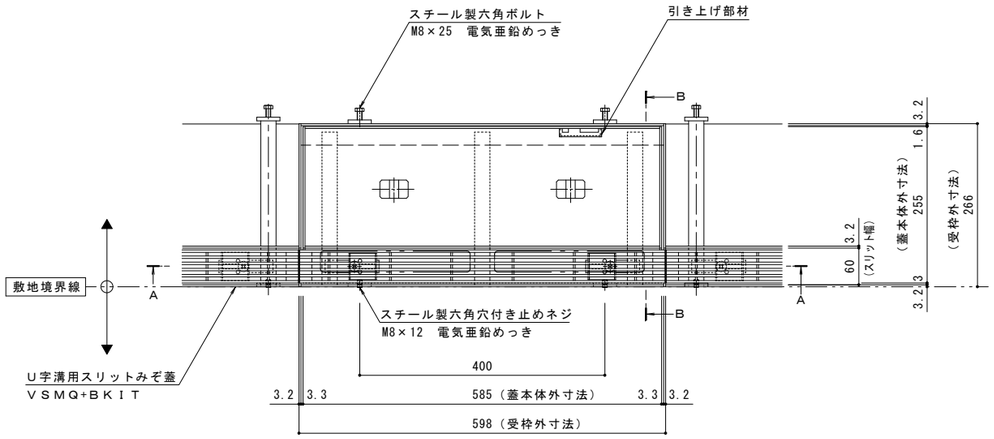

平面図　S＝1：5

※平面図は舗装材、境界ブロックを省略

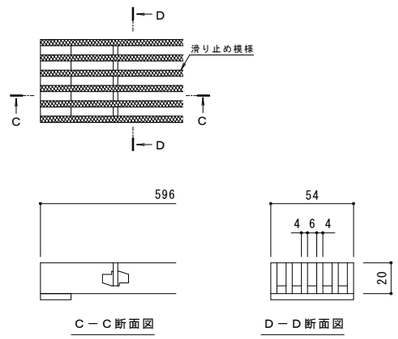

スリット蓋　詳細図　S＝1：2

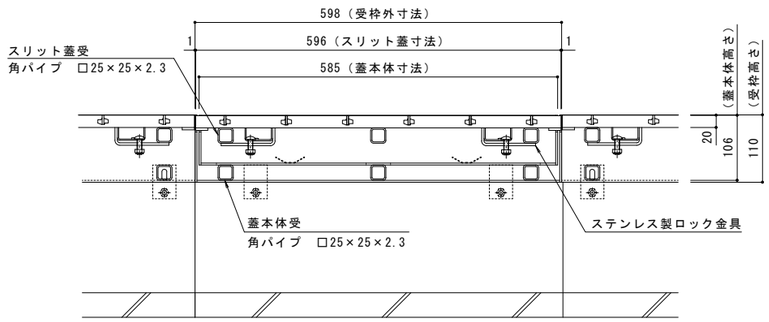

A－A断面図　S＝1：5

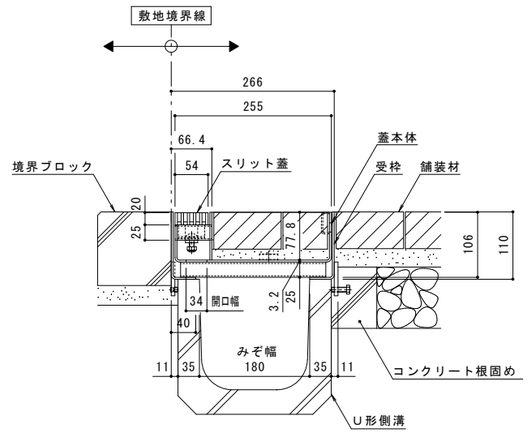

B－B断面図　S＝1：5

訂正	年・月・日	内容	製図	検図	年・月・日	内容	製図	検図	備考
	・・				・・				本図面記載の縮尺は,A1用紙へ出力した場合の縮尺です。
	・・				・・				
	・・				・・				

工事名称		製図	検図	作成年月日	カネソウ株式会社
図面名称	U字溝用スリットみぞ蓋　掃除口　敷地境界用　ステンレス製スリット／スチール製枠 ボーダースリット　納まり図　BKITSC－2E－1860　S＝60　P＝10	住田和穂	星野和彦	縮尺 1:5,1:2	図番 1RS16905

KO3－事務－32B（1）