名称	Ｕ字溝用スリットみぞ蓋　集水桝蓋　敷地境界用
適用桝	桝内径　600mm
スリット蓋	スチール製　溶融亜鉛めっき
	滑り止め模様付
	すきま 6mm
	寸法 幅55×長さ674×高さ19
蓋本体	スチール製 溶融亜鉛めっき
	引き上げ部材付
	充填深さ　60mm
	スリット幅　60mm
	寸法 幅697×長さ687×高さ121
受枠	スチール製 溶融亜鉛めっき
	寸法 幅710×長さ700×高さ125
品番	カネソウ　ボーダースリット 集水桝：BKITTW-14E-600　S=60　P=9

強度性能	
強度	T-14：後輪1輪荷重54.9kN（5,600kgf） 総重量14トンまでの車両の乗り入れが可能
主な使用場所	建物内、建物敷地内、公園敷地内、 車道以外で車両の乗り入れる可能性のある場所
車両進行方向	横断方向、縦断方向
衝撃係数	0
荷重	54.9kN
後輪接地面積	200×500 mm

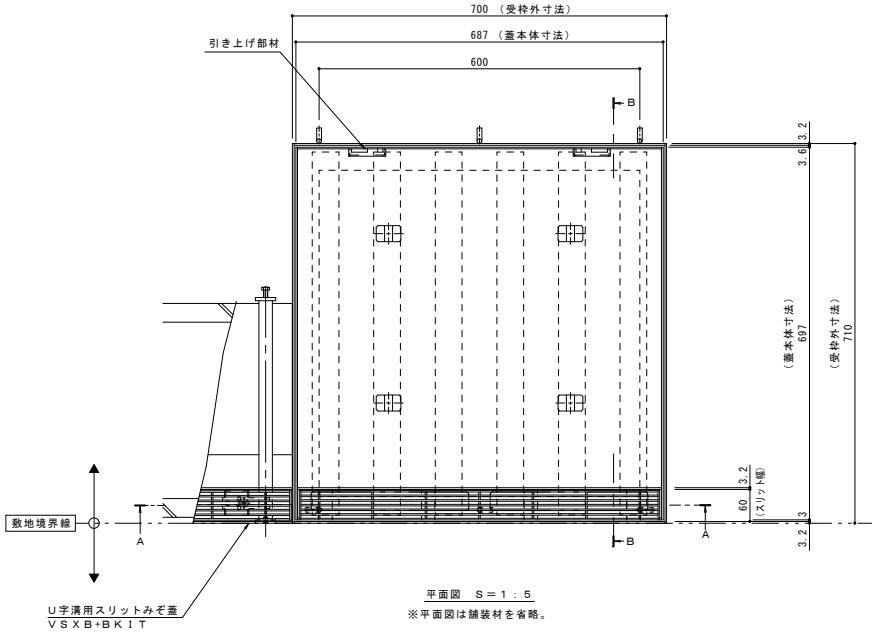

平面図　Ｓ＝１：５
※平面図は舗装材を省略。

縦断方向

横断方向

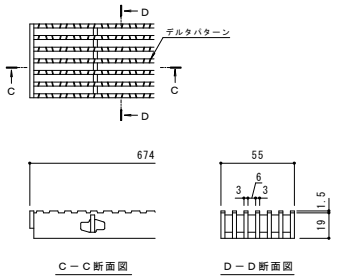

Ｃ－Ｃ断面図　Ｄ－Ｄ断面図

スリット蓋　詳細図　Ｓ＝１：２

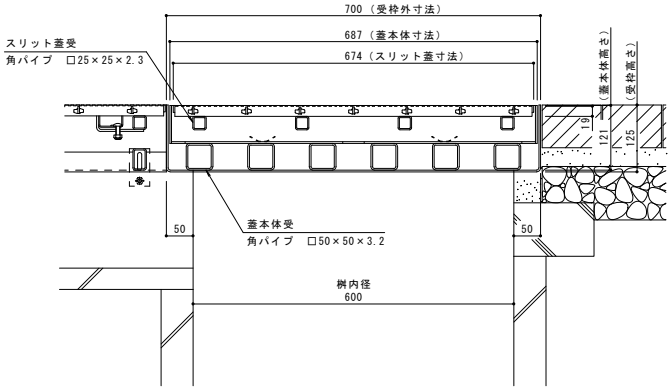

Ａ－Ａ断面図　Ｓ＝１：５

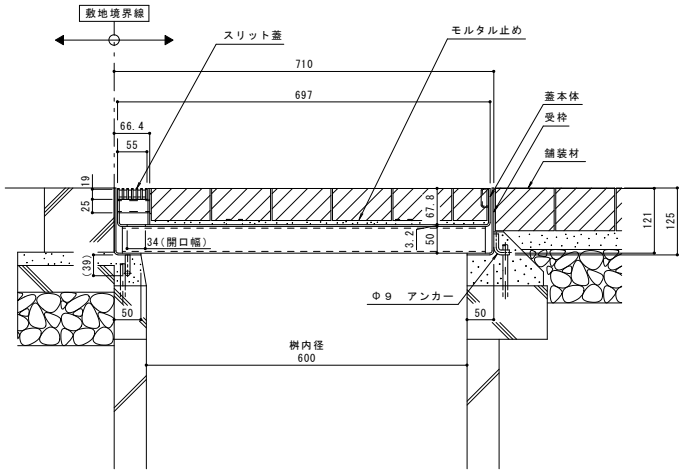

Ｂ－Ｂ断面図　Ｓ＝１：５

訂正 年・月・日	内容	製図	検図	年・月・日	内容	製図	検図	備考
・・				・・				本図面記載の縮尺は,A1用紙へ出力した場合の縮尺です。
・・				・・				
・・				・・				

工事名称	製図	検図	作成年月日	カネソウ株式会社
図面名称　Ｕ字溝用スリットみぞ蓋　集水桝蓋　敷地境界用　スチール製スリット／スチール製枠 ボーダースリット　納まり図　ＢＫＩＴＴＷ－１４Ｅ－６００　Ｓ＝６０　Ｐ＝９	森山貴仁	星野和彦	縮尺 1:5,1:2	図番 １ＲＳ１６９４０