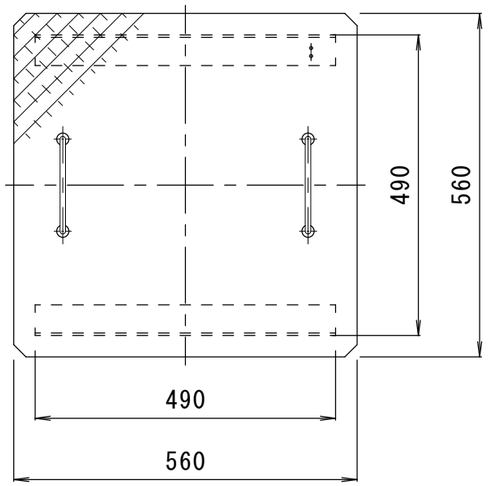


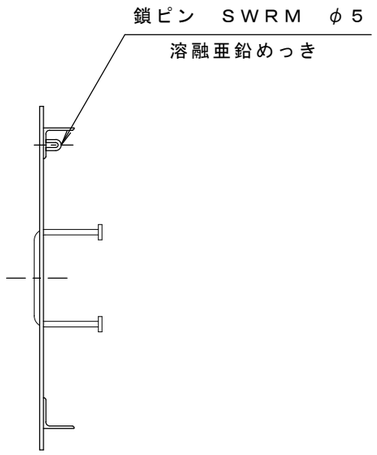


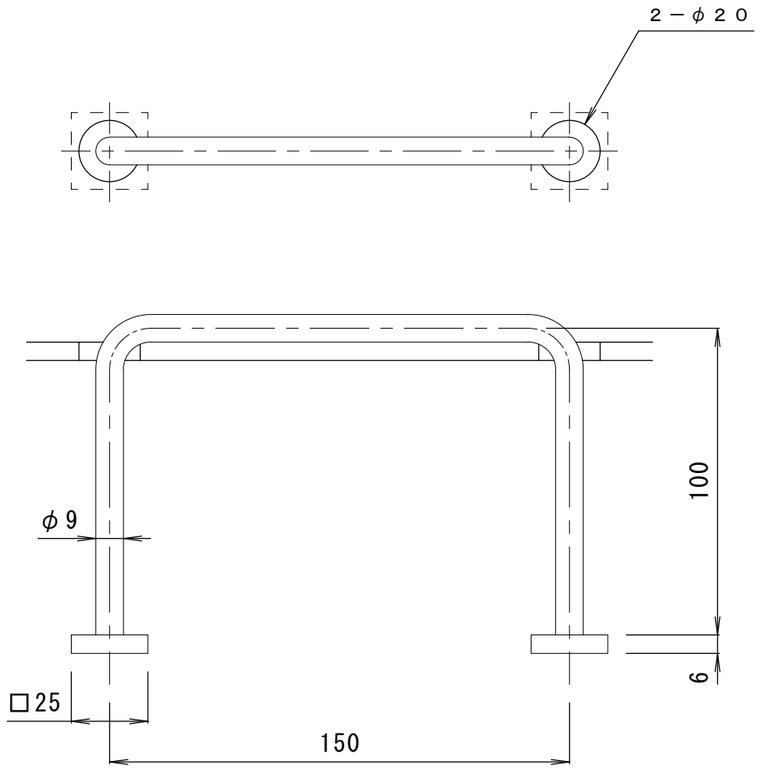


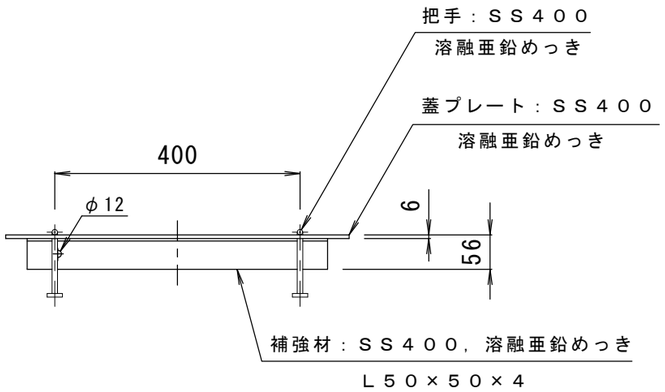


把手詳細図　Ｓ＝１：２

※ＮＥＸＣＯ　機械電気通信設備標準図集　Ｖ－６３該当品

| 訂正 | 年・月・日 | 内容 | 製図 | 検図 | 工事名称 | 製図 | 検図 | 作成年月日 | カネソウ株式会社 |
|---|---|---|---|---|---|---|---|---|---|
| | ・　・ | | | | | 片山 | 星野 | | |
| | ・　・ | | | | 図面名称　縞鋼板製ハンドホール鉄蓋　Ｃ４ | | | 縮尺 1:10,1:2 | 図番 ３ＲＭ４１６９０ |
| | ・　・ | | | | | | | | |