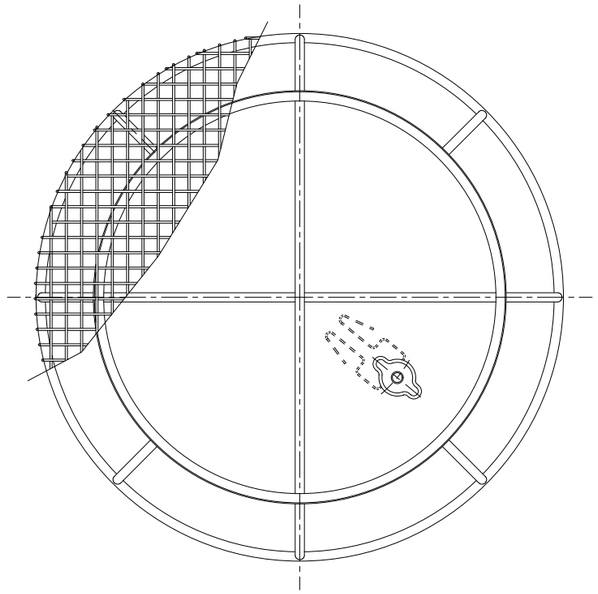

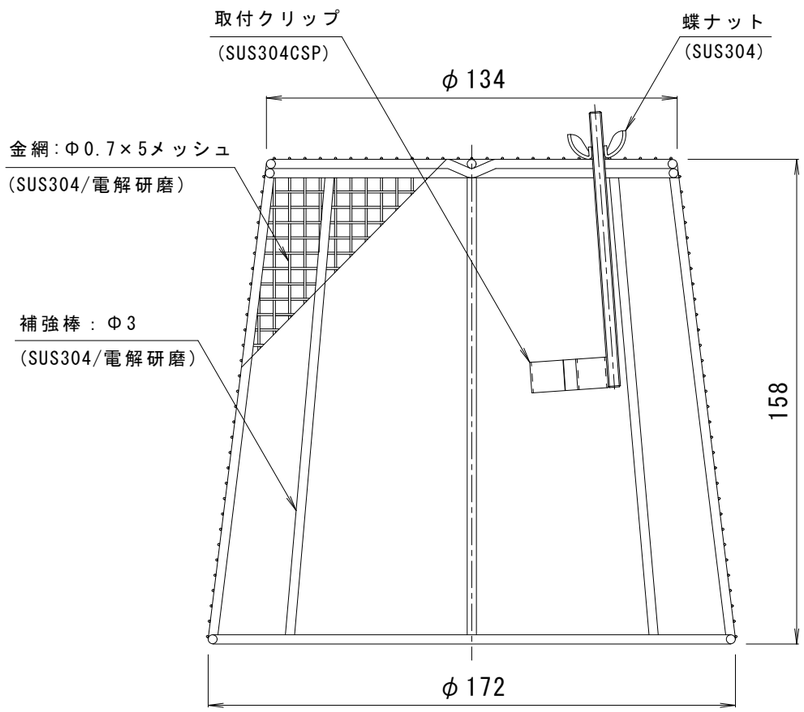

詳細図　Ｓ＝１：２

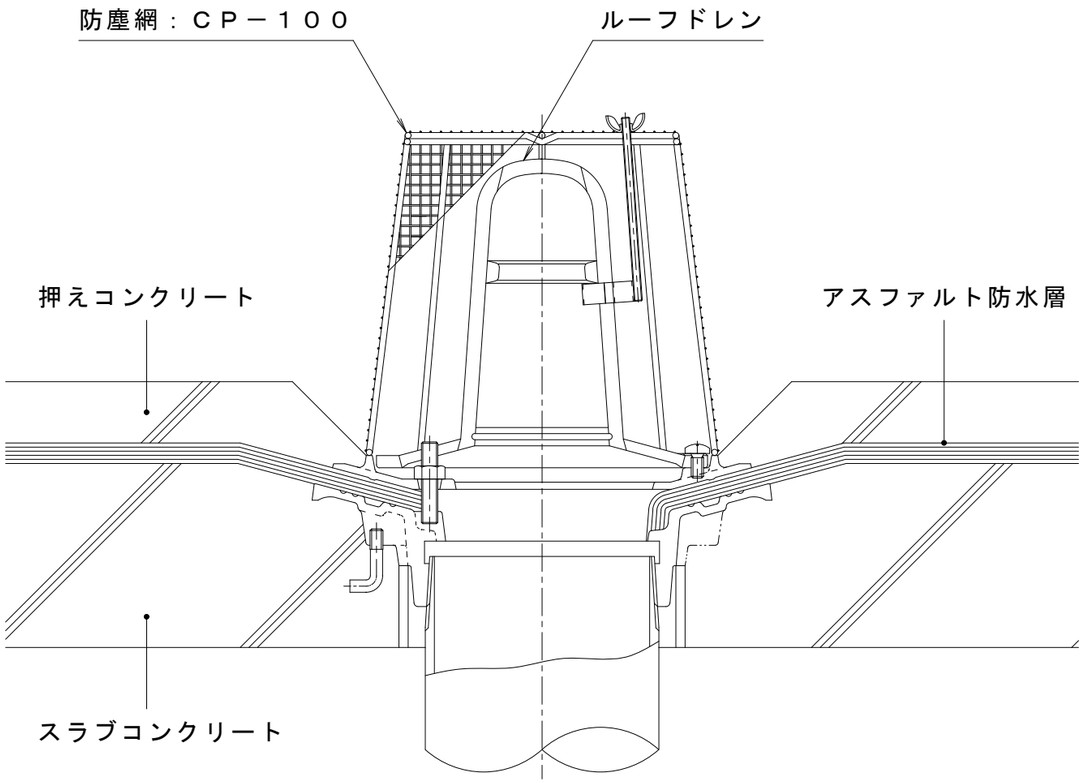

使用例　Ｓ＝１：３

※上図のルーフドレンは、ＥＳＰ－２－１００です。

ＣＰ－１００ 適用機種
ＷＨＰ、ＷＳＰ、ＷＭＰ、ＥＳＰ、ＥＭＰ、ＷＨＰＷ、ＥＳＰＷ、ＥＤＳＰＷ、ＥＰＭＰ、ＷＤＨＰ、ＷＤＳＰ、ＷＤＭＰ、ＥＤＳＰ、ＥＤＭＰ、ＥＡＳＰ、ＥＷＳＰ、ＥＳＳＰ、ＥＳＭＰ、ＥＤＳＳＰ、ＥＤＳＭＰ

訂正	年・月・日	内容	製図	検図	工事名称	製図	検図	作成年月日	カネソウ株式会社
	・　・					真鍋	星野		
	・　・				図面名称 ステンレス製　防塵網　たて引きルーフドレン用　屋上用　ＣＰ－１００			縮尺 1:2, 1:3	図番 ３ＲＤ１５３３７
	・　・								