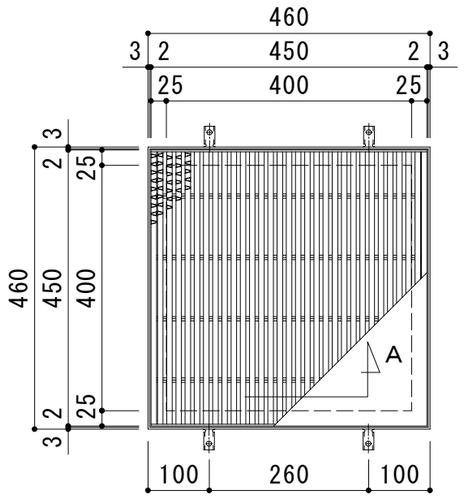


平面詳細図　Ｓ＝１：１０

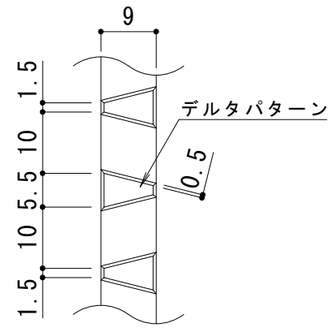


メインバー表面　Ｓ＝１：１

※デルタパターンの配列は一定ではありません。

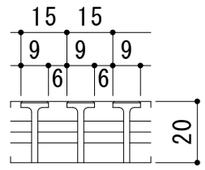


Ａ断面図　Ｓ＝１：２

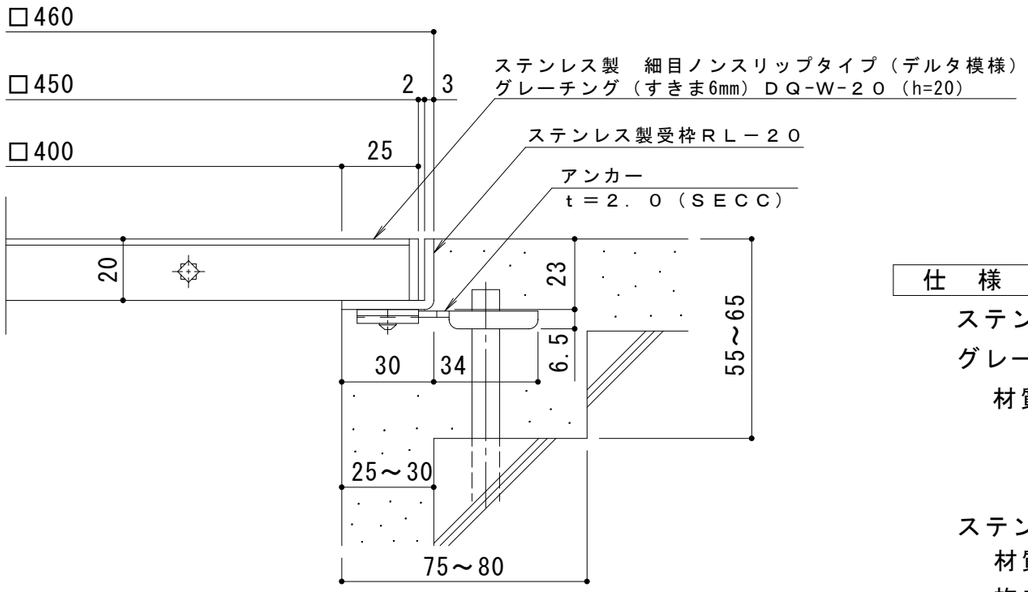


断面詳細図　Ｓ＝１：２

仕　様

ステンレス製　細目ノンスリップタイプ（デルタ模様）
グレーチング（すきま６mm）　ＤＱ－Ｗ－２０　４５０×４５０×２０
材質：メインバー　ＳＵＳ３０４　@１５
クロスバー　ＳＵＳ３０４　@１００
サイドバー　ＳＵＳ３０４

ステンレス製受枠　ＲＬ－２０（四方枠）
材質：ステンレス鋼板ｔ＝３．０（ＳＵＳ３０４）
施工場所の状況に合わせて、アンカーをプライヤー等で折り曲げてご使用ください。

| 訂正 | 年・月・日 | 内容 | 製図 | 検図 | 工事名称 | 製図 | 検図 | 作成年月日 | カネソウ株式会社 |
|---|---|---|---|---|---|---|---|---|---|
| | ・・ | | | | | 村井真優 | 松崎裕一 | | |
| | ・・ | | | | 図面名称　ステンレス製　細目ノンスリップタイプ（デルタ模様）グレーチング（すきま6mm）ＤＱ－Ｗ－２０　４５０×４５０×２０＋ＲＬ－２０（四方枠） | | | 縮尺 1：10,1：2 | 図番 ３ＲＰ１４３３６８ |
| | ・・ | | | | | | | | |