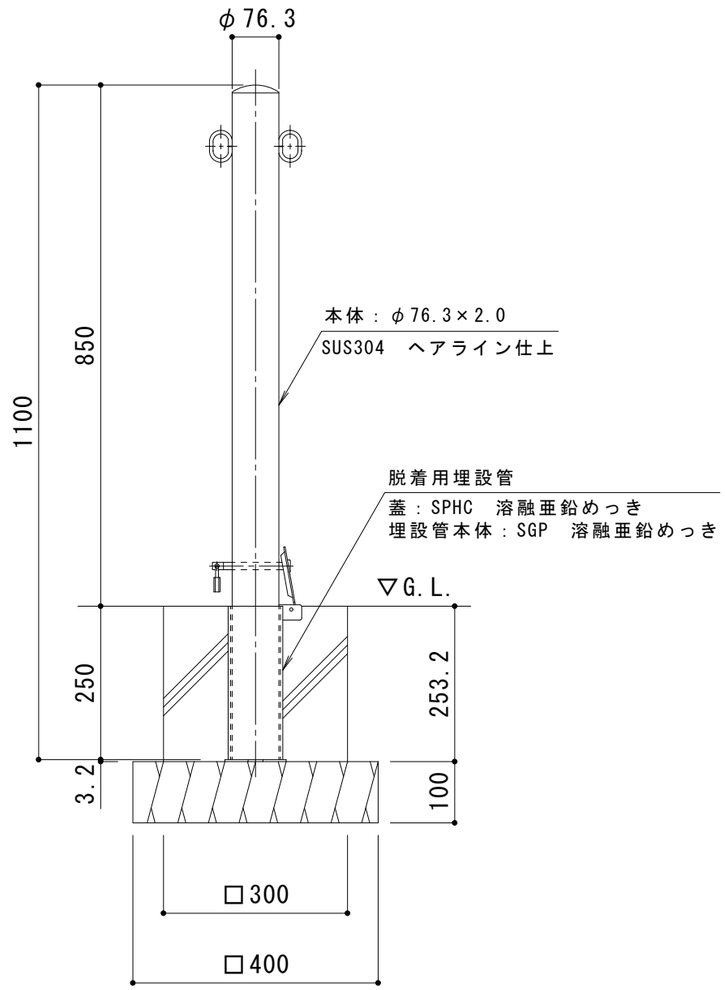

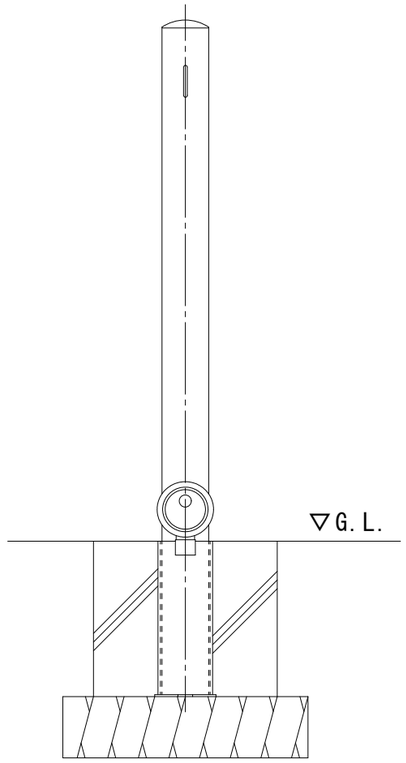

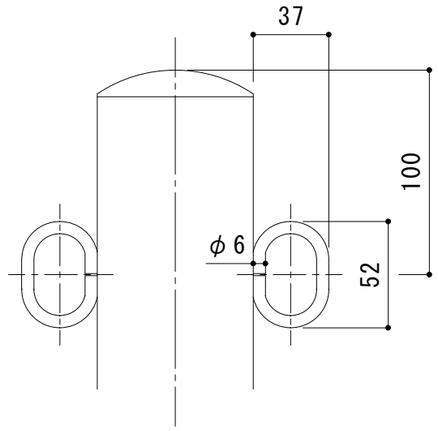

フック部詳細図　S＝1：3

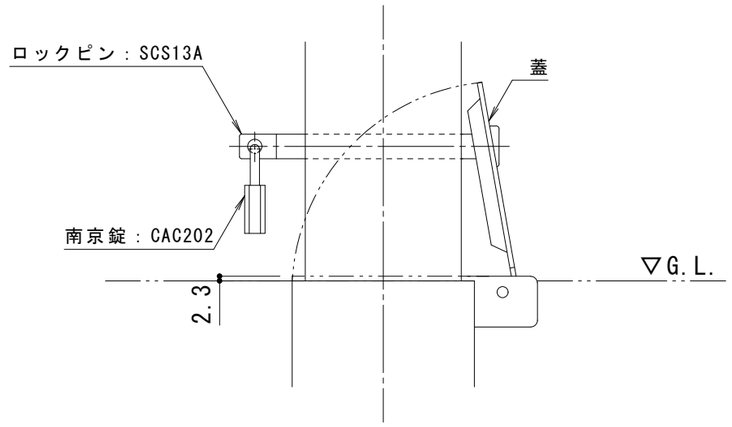

南京錠部詳細図　S＝1：3

支柱質量：3.9kg／本

訂正	年・月・日	内容	製図	検図	工事名称	製図	検図	作成年月日	カネソウ株式会社
	・　・					中西絢音	石川文和		
	・　・				図面名称　車止め　ステンレス製　先付タイプ 脱着式　スチール製蓋　鍵付　両フック付　ＥＡ０７８５ＲＣ－ＤＬ			縮尺 1：10	図番 ３ＲＵ４６０６
	・　・								