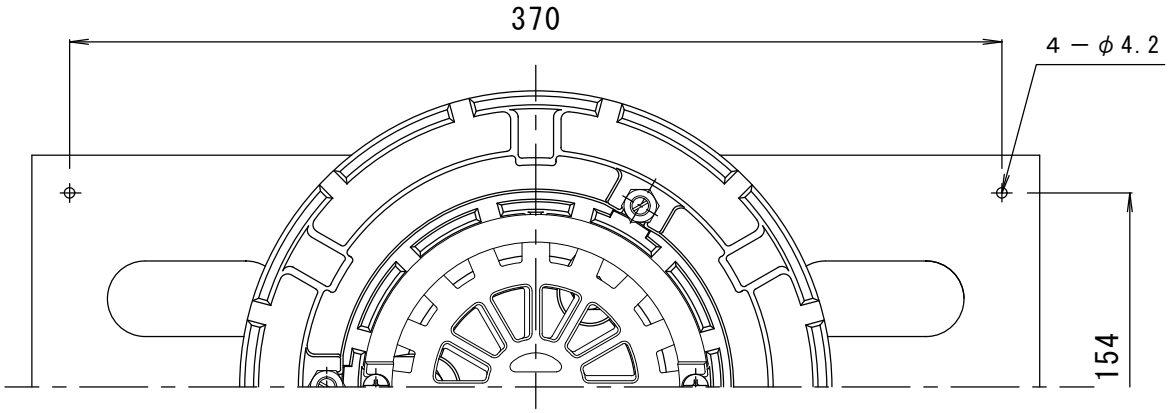

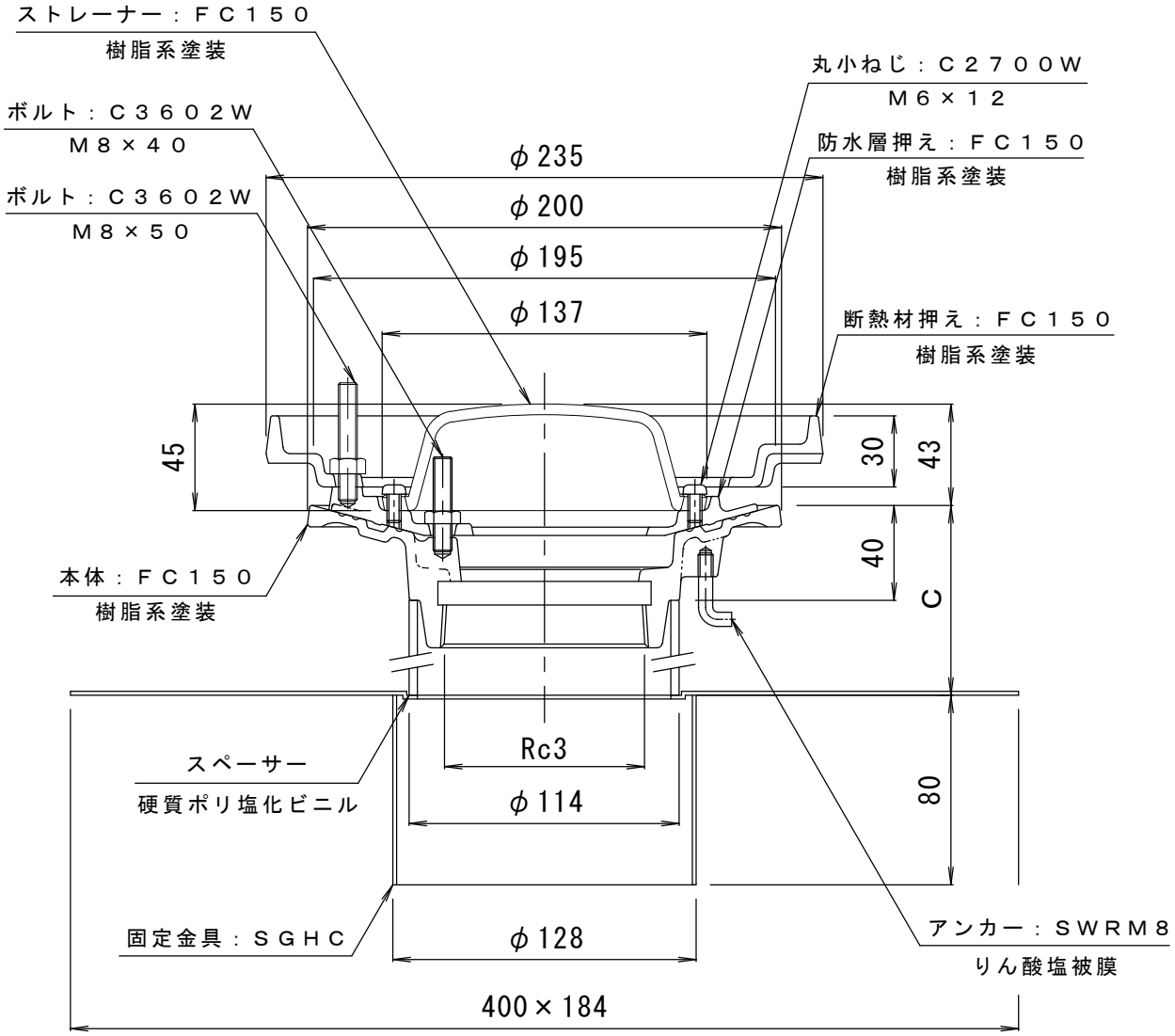

※ご注文の際はＣ寸法をご指示ください。

訂正	年・月・日	内容	製図	検図	工事名称
	・ ・				
	・ ・				図面名称 鋳鉄製ルーフドレン　外断熱用　たて引き用　デッキプレート打込型
	・ ・				ねじ込み式　アスファルト・シート防水用　　ＥＤＳＲＷ－２－７５　Ｃ＝指示

備考	製図	検図	作成年月日	カネソウ株式会社
	真鍋有紀	星野和彦	縮尺 １：３	図番 ４ＲＤ１５６４０