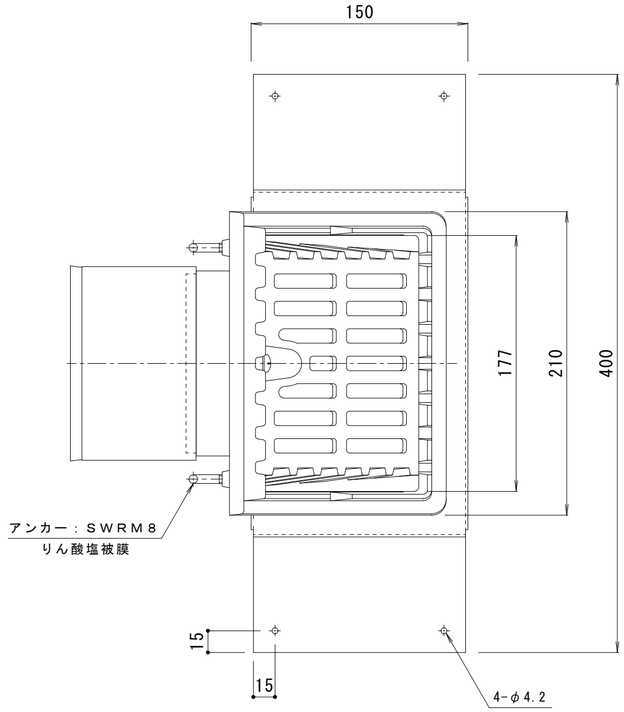


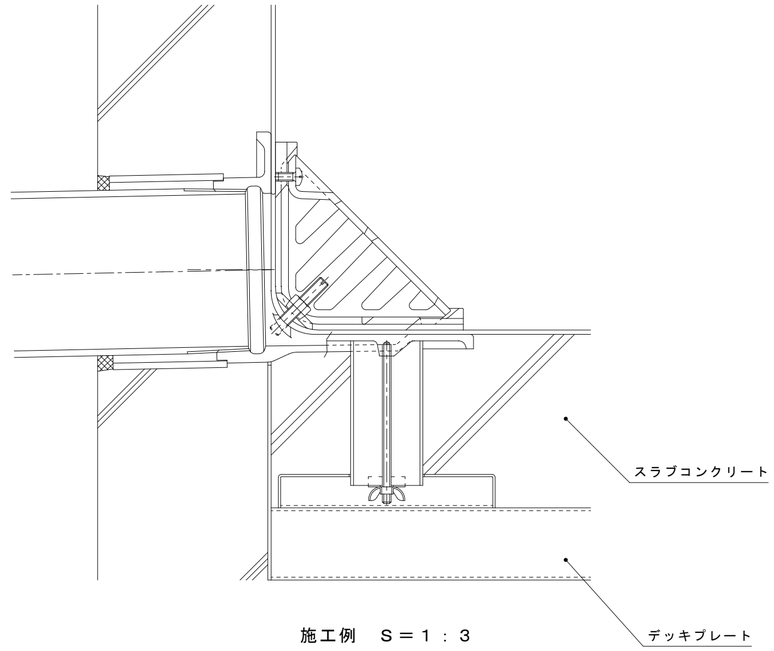


施工例　Ｓ＝１：３

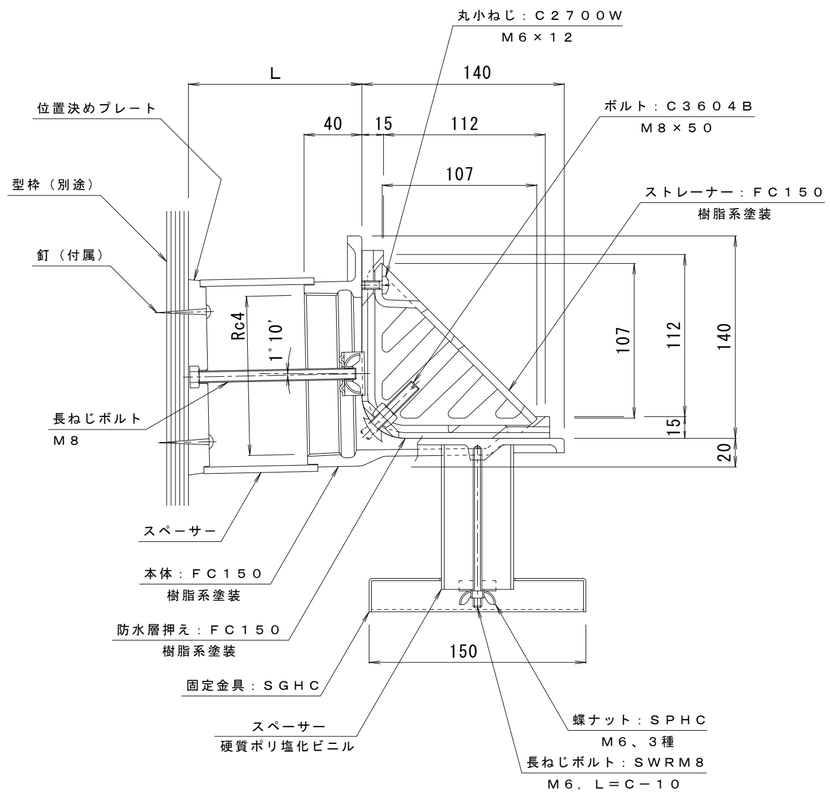


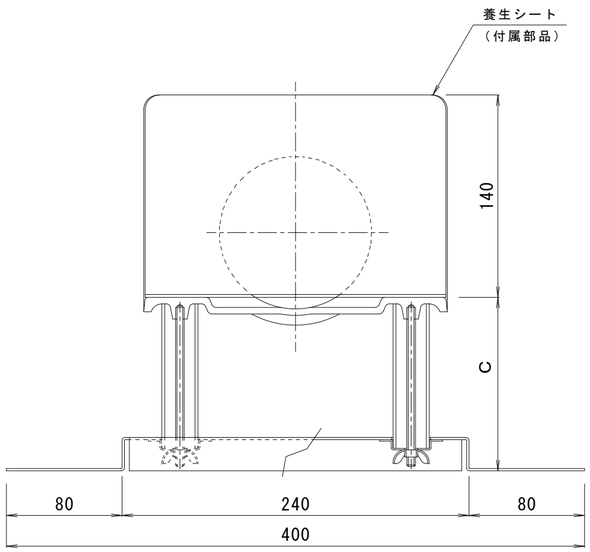


※御注文の際はＣ・Ｌ寸法をご指示ください。

| 訂正 | 年・月・日 | 内容 | 製図 | 検図 | 備考 |
|---|---|---|---|---|---|
| | ・　・ | | | | |
| | ・　・ | | | | |
| | ・　・ | | | | |

工事名称

図面名称　鋳鉄製ルーフドレン　よこ引き用　デッキプレート打込型　ねじ込み式　アスファルト・シート防水用
立ち上がり部打込金具付　　ＥＤＵＸＣ－１００　Ｃ＝指示　Ｌ＝指示

| 製図 | 検図 | 作成年月日 | カネソウ株式会社 |
|---|---|---|---|
| 真鍋有紀 | 星野和彦 | 縮尺　１：３ | 図番　２ＲＤ１６００４ |