名称	タイル用（充填深さ２８ｍｍ） 側溝用　スチール製蓋　シングルスリットタイプ
みぞ幅	250mm
蓋	スチール製 溶融亜鉛めっき
	充填深さ 28mm
	目地すきま 6mm
	寸法 幅351×長さ598×高さ79.2
	蓋質量　10.3kg
受枠	スチール製 樹脂系塗装
	寸法 幅370×長さ2000×高さ85.2
品番	カネソウ　カラー舗装用みぞ蓋 蓋　：HESHM-2-3560 受枠：L-80H

強度性能	
強度	T-2：後輪1輪荷重7.8kN(800kgf) 総重量2トンまでの車両が通行可能
主な使用場所	建物内、建物敷地内、公園敷地内、 車道以外で車両の乗り入れる可能性のある場所
車両進行方向	横断方向、縦断方向
衝撃係数	0.1
衝撃を考慮した後輪1輪荷重	8.6kN
後輪接地面積	200×160 mm

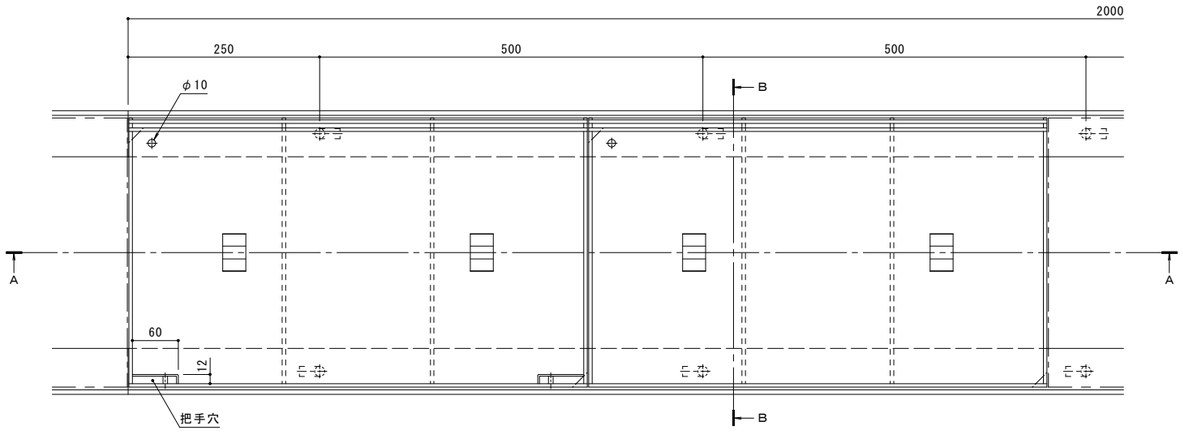

平面図　Ｓ＝１：４

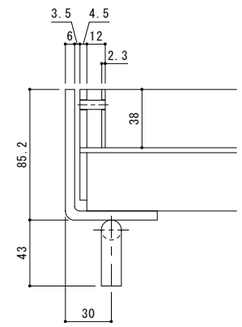

把手部断面詳細図　Ｓ＝１：２

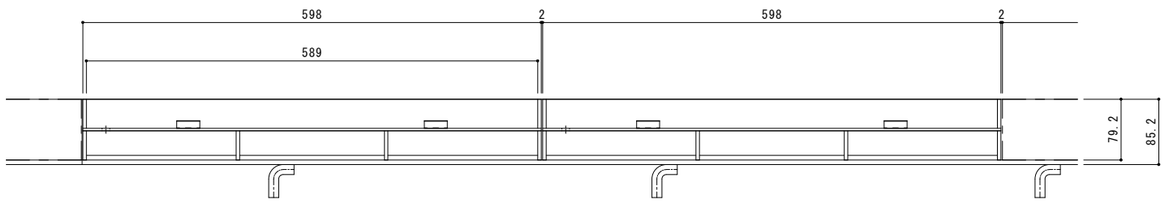

Ａ－Ａ断面図　Ｓ＝１：４

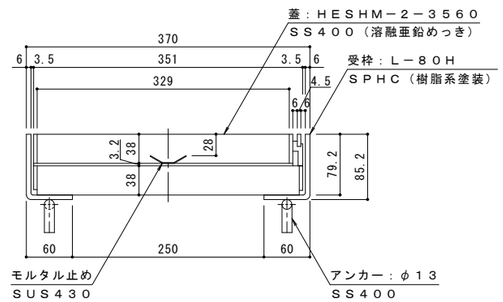

Ｂ－Ｂ断面図　Ｓ＝１：４

専用ハンドルを用いる、開閉が容易なタイプの蓋を用意しております。
「把手穴付」とご指示ください。
把手穴付の蓋の設置は、5枚に1枚程度が目安です。

訂正	年・月・日	内容	製図	検図	年・月・日	内容	製図	検図	備考
	・　・				・　・				
	・　・				・　・				
	・　・				・　・				

工事名称		製図	検図	作成年月日
図面名称	カラー舗装用みぞ蓋　タイル用（充填深さ２８ｍｍ）　側溝用 スチール製蓋　シングルスリットタイプ　ＨＥＳＨＭ－２－３５６０＋Ｌ－８０Ｈ	中西絢音	樋口佳平	縮尺　図　示

カネソウ株式会社

図番　１ＲＳ１９２５４