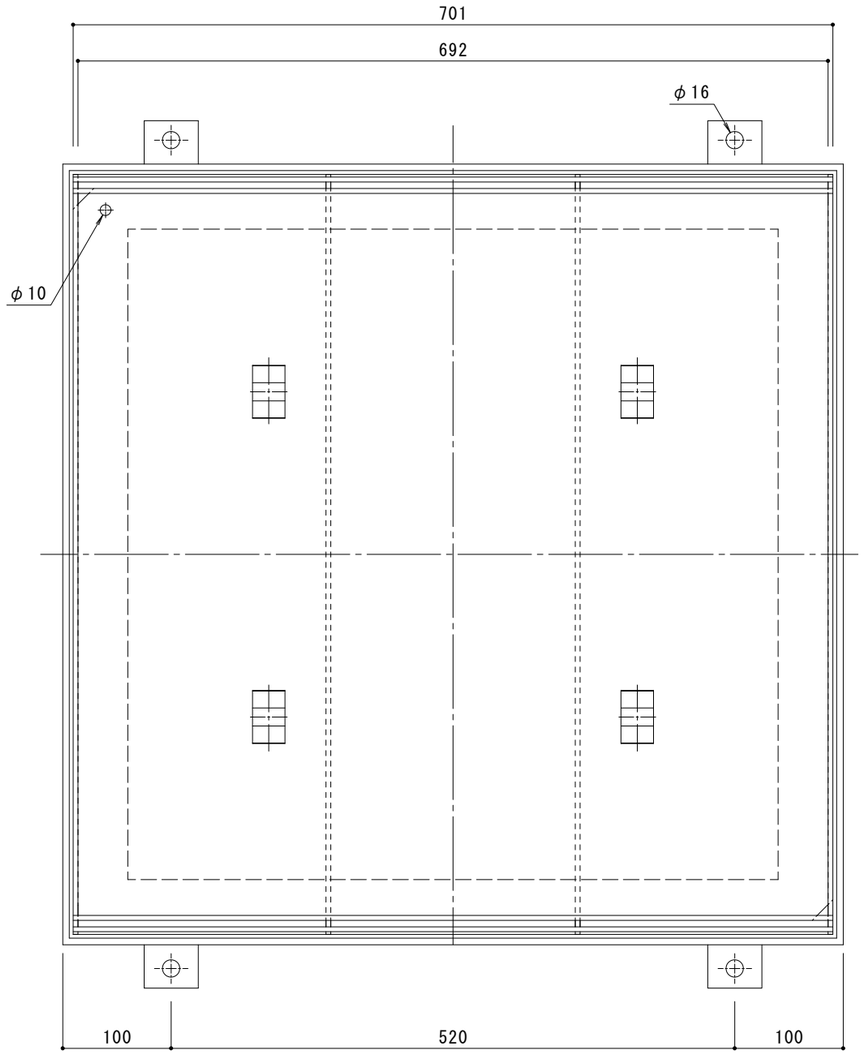

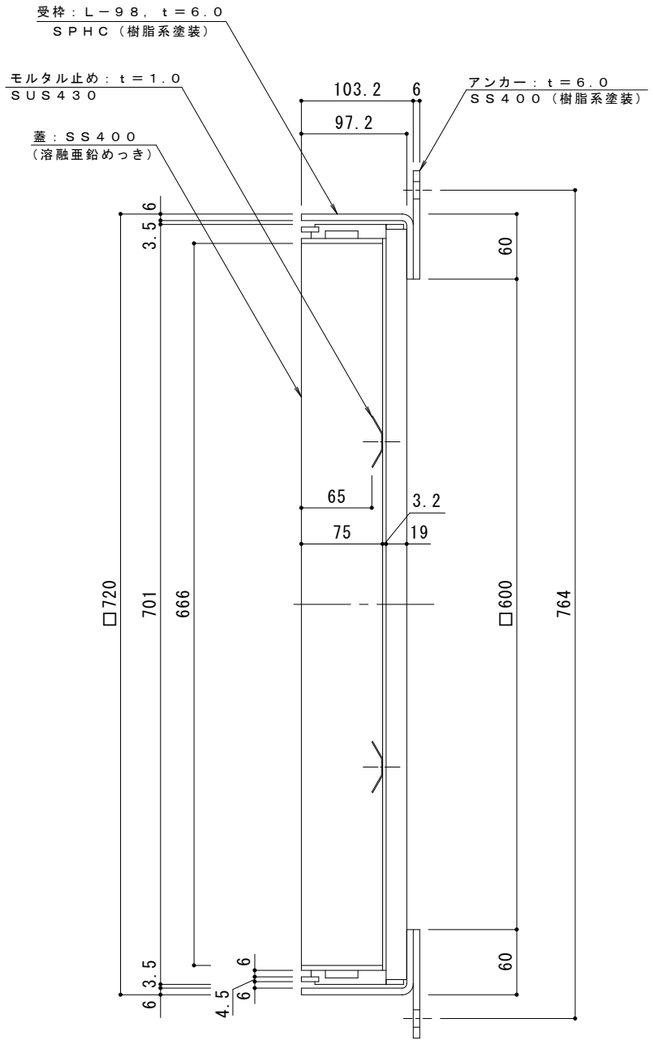

名称	化粧用スリットみぞ蓋　インターロッキングブロック用 集水桝用
適用桝	桝内径　600mm
蓋	スチール製 溶融亜鉛めっき
	充填深さ 65mm
	目地すきま 6mm
	寸法 幅701×長さ701×高さ97.2
	蓋質量　23.0kg
受枠	スチール製　樹脂系塗装
	寸法 幅720×長さ720×高さ103.2
品番	カネソウ　カラー舗装用みぞ蓋 集水桝用：HISW-M-600-K

強度性能	
強度	歩行用：5.0kN/㎡(等分布荷重) 道路橋示方書　歩道等の群集荷重
主な使用場所	歩道、建物内、犬走り
荷重	5.0kN/㎡

訂正	年・月・日	内容	製図	検図	備考
	・　・				
	・　・				
	・　・				

工事名称

図面名称　カラー舗装用みぞ蓋　インターロッキングブロック用　充填深さ６５ｍｍ　スチール製
集水桝用　ＨＩＳＷ－Ｍ－６００－Ｋ

製図　森山貴仁　検図　田畑純　作成年月日

縮尺　１：４

カネソウ株式会社

図番　２ＲＳ１６６６４