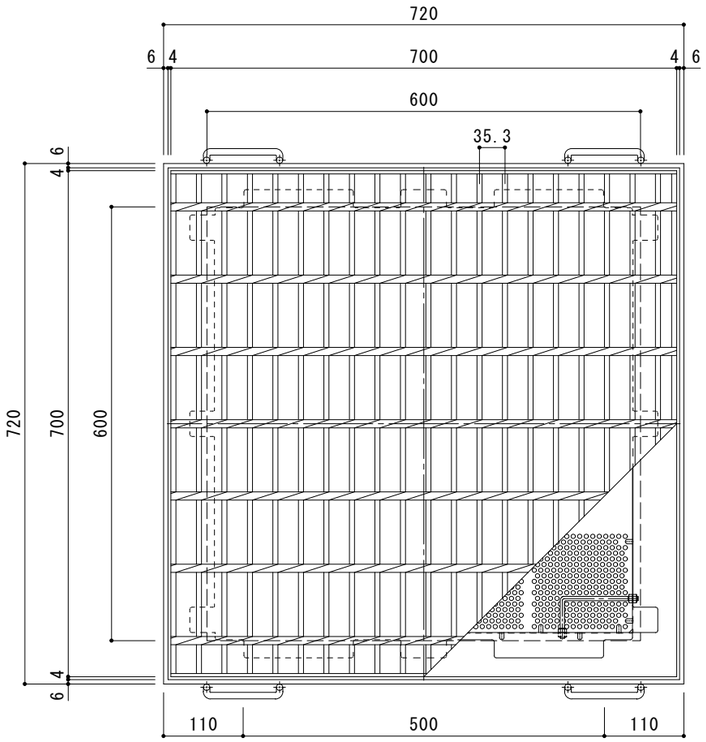

平面詳細図　Ｓ＝１：６

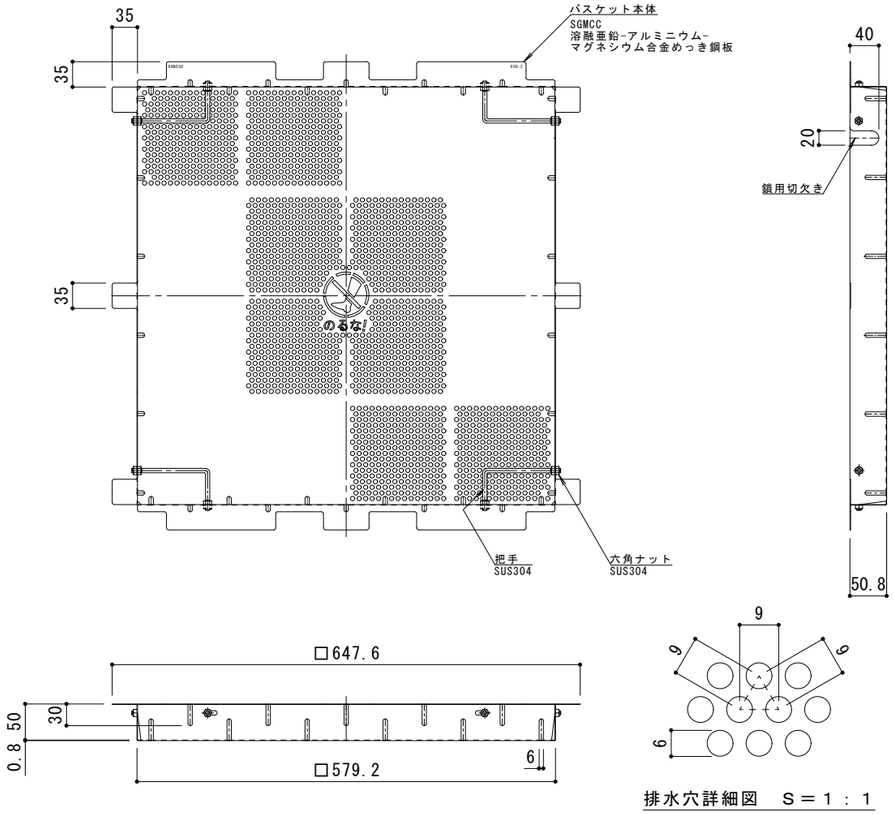

排水穴詳細図　Ｓ＝１：１

バスケット詳細図　Ｓ＝１：６

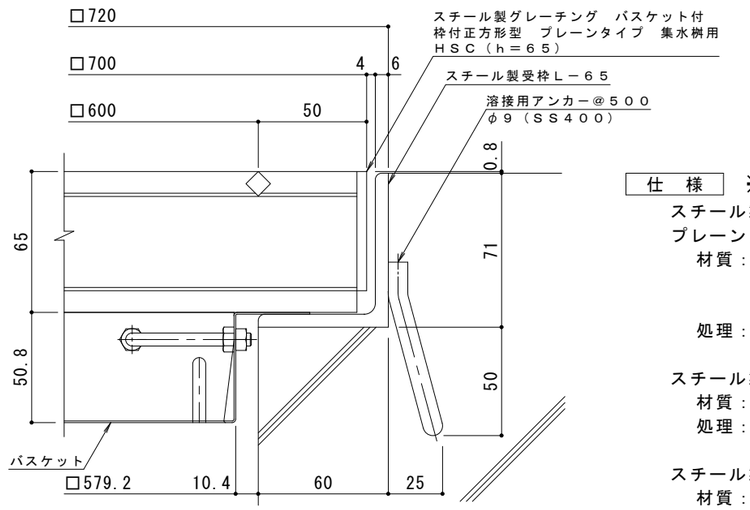

断面詳細図　Ｓ＝１：２

※グレーチングが受枠の上面より0.8mm高くなります。

仕　様　※適用荷重：Ｔ－２０

スチール製グレーチング　バスケット付　枠付正方形型
プレーンタイプ　集水桝用　ＨＳＣ　６６６５
材質：メインバー　　Ｉ－６５@35.3　(SS400)
クロスバー　　□８　　@100　(SS400)
エンドプレート　ＦＢ4.5×55　　(SS400)
処理：溶融亜鉛めっき

スチール製受枠　Ｌ－６５（四方枠）
材質：ＳＳ４００
処理：樹脂系塗装

スチール製集水桝用バスケット　ＤＫ－６００－Ｚ
材質：ＳＧＭＣＣ

訂正	年・月・日	内容	製図	検図	備考

工事名称	製図	検図	作成年月日	カネソウ株式会社
図面名称　スチール製グレーチング　バスケット付　枠付正方形型　プレーンタイプ　集水桝用　ＨＳＣ　６６６５＋ＤＫ－６００－Ｚ	中西絢音	樋口佳平	縮尺　図　示	図番　２ＲＧ９４８３６