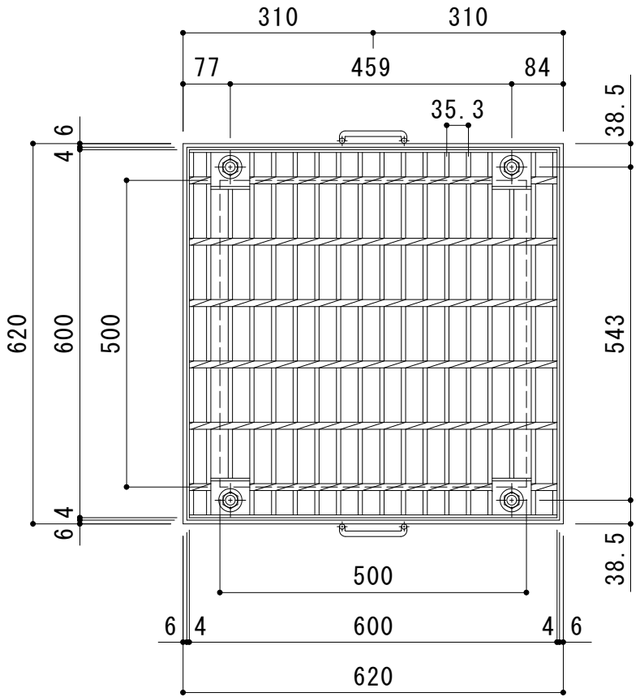

平面詳細図　Ｓ＝１：１０

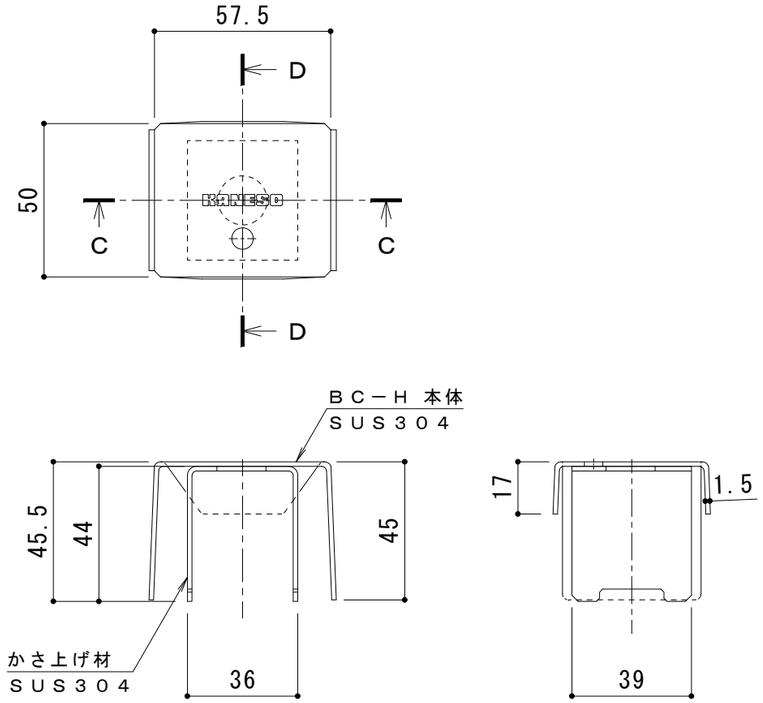

Ｃ－Ｃ断面図　　Ｄ－Ｄ断面図

ボルトキャップＢＣ－Ｈ詳細図

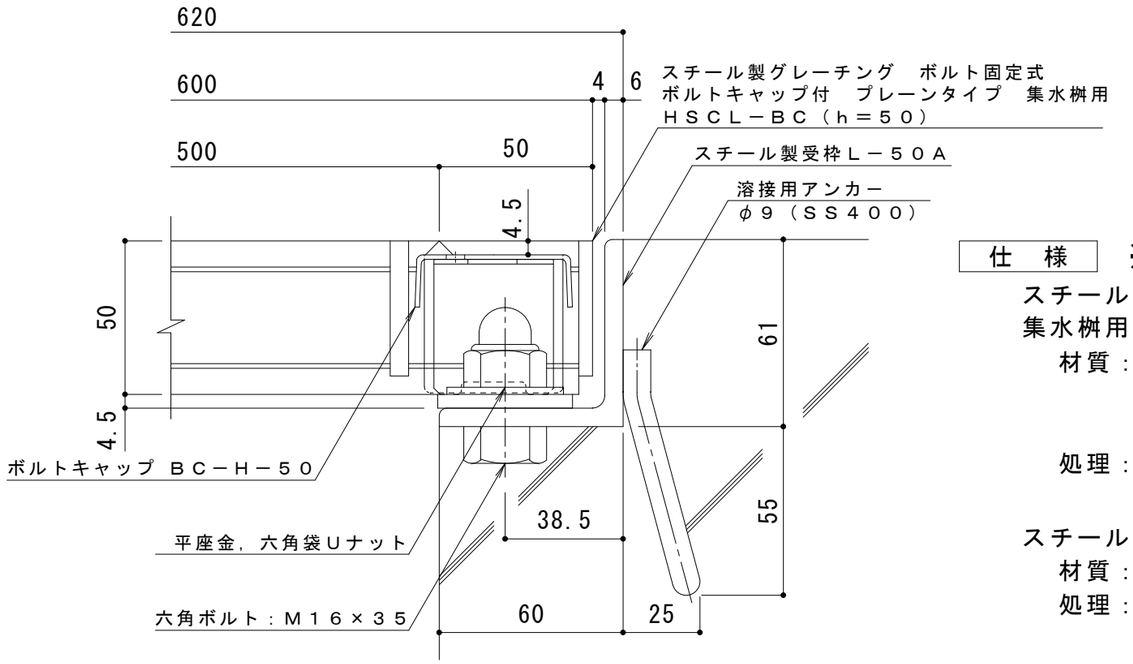

断面詳細図　Ｓ＝１：２

仕　様　※適用荷重：Ｔ－１４，Ｔ－６

スチール製グレーチング　ボルト固定式　ボルトキャップ付　プレーンタイプ
集水桝用　ＨＳＣＬ－ＢＣ　５５５０

材質：メインバー　　Ｉ－５０@35.3（SS400）
　　クロスバー　　□８　　@100（SS400）
　　エンドプレート　ＦＢ4.5×44　　（SS400）
処理：溶融亜鉛めっき

スチール製受枠　Ｌ－５０Ａ（四方受四方枠）
材質：ＳＳ４００
処理：樹脂系塗装

訂正	年・月・日	内容	製図	検図	工事名称	製図	検図	作成年月日	カネソウ株式会社
	・　・					真鍋有紀	星野和彦		
	・　・				図面名称 スチール製グレーチング　ボルト固定式　ボルトキャップ付　プレーンタイプ　集水桝用 ＨＳＣＬ－ＢＣ　５５５０－ａ			縮尺 図　示	図番 ３ＲＧ９２８１４
	・　・								