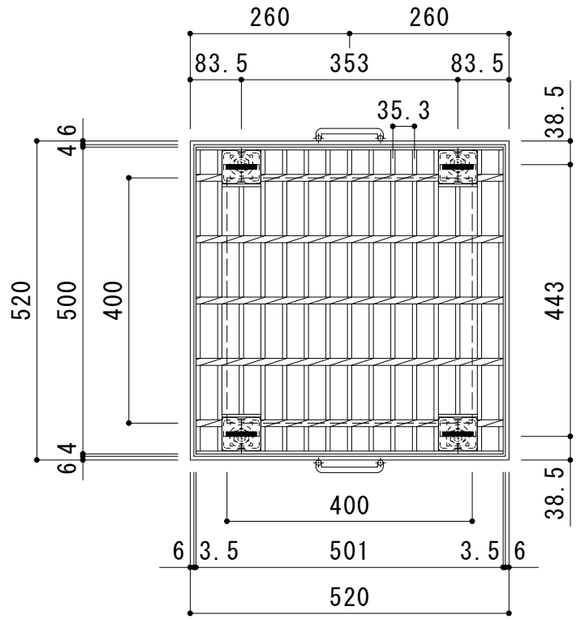

平面詳細図　Ｓ＝１：１０

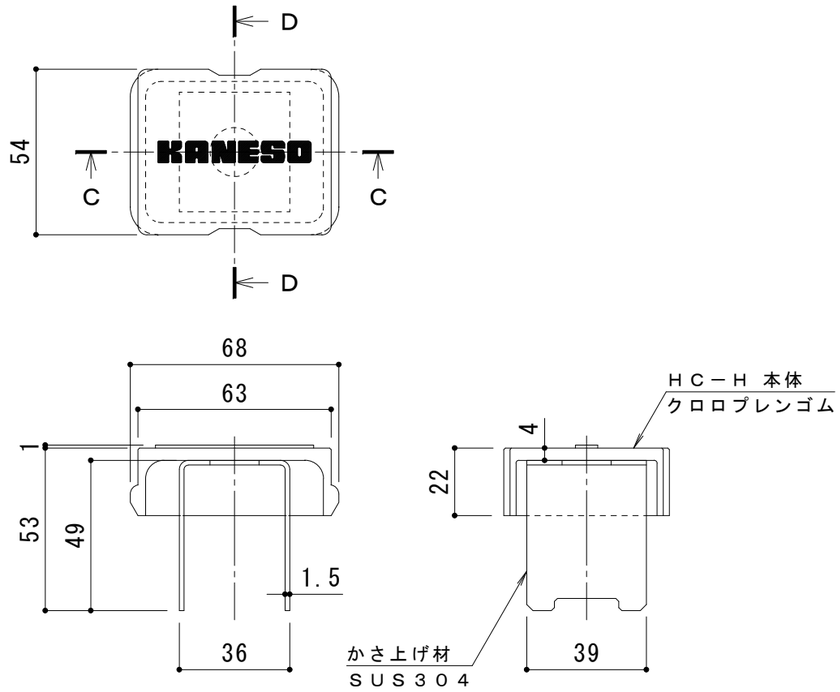

Ｃ－Ｃ断面図　　Ｄ－Ｄ断面図

ボルトキャップＨＣ－Ｈ詳細図

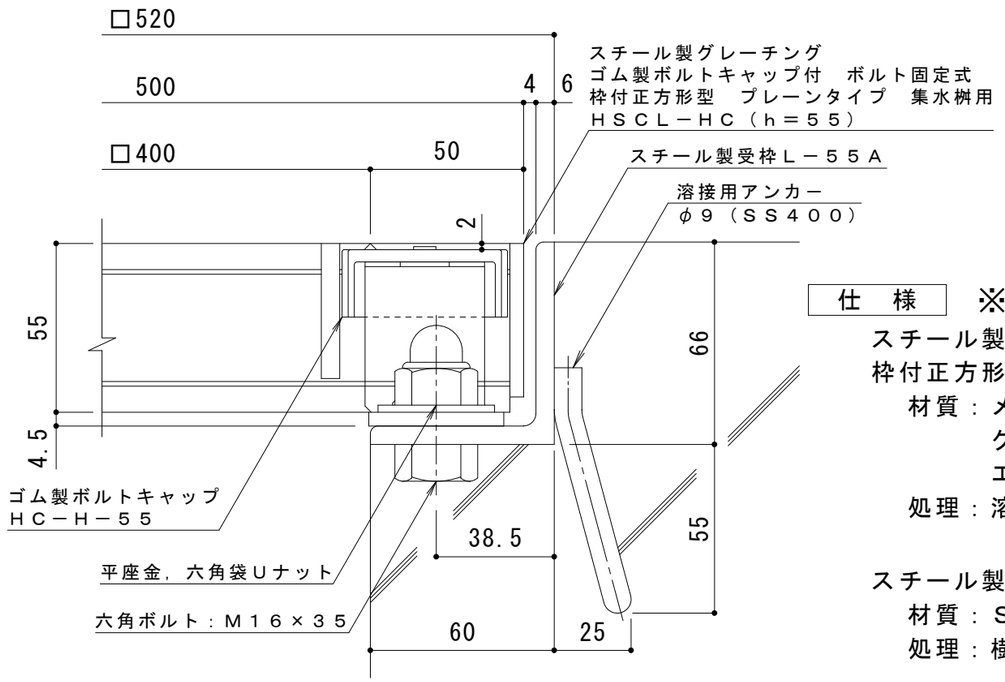

断面詳細図　Ｓ＝１：２

仕　様　※適用荷重：Ｔ－２５

スチール製グレーチング　ゴム製ボルトキャップ付　ボルト固定式
枠付正方形型　プレーンタイプ　集水桝用　ＨＳＣＬ－ＨＣ　４４５５

材質：メインバー　　Ｉ－５５　@35.3（SS400）
　　クロスバー　　□８　　@100（SS400）
　　エンドプレート　ＦＢ4.5×50　　（SS400）
処理：溶融亜鉛めっき

スチール製受枠　Ｌ－５５Ａ（四方枠）
材質：ＳＳ４００
処理：樹脂系塗装

訂正	年・月・日	内　容	製図	検図	工事名称	製図	検図	作成年月日	カネソウ株式会社
	・　・					平野里果	樋口佳平		
	・　・				図面名称　スチール製グレーチング　ゴム製ボルトキャップ付　ボルト固定式　枠付正方形型 プレーンタイプ　集水桝用　ＨＳＣＬ－ＨＣ　４４５５－ａ			縮尺　図　示	図番　３ＲＧ９３９１４
	・　・								