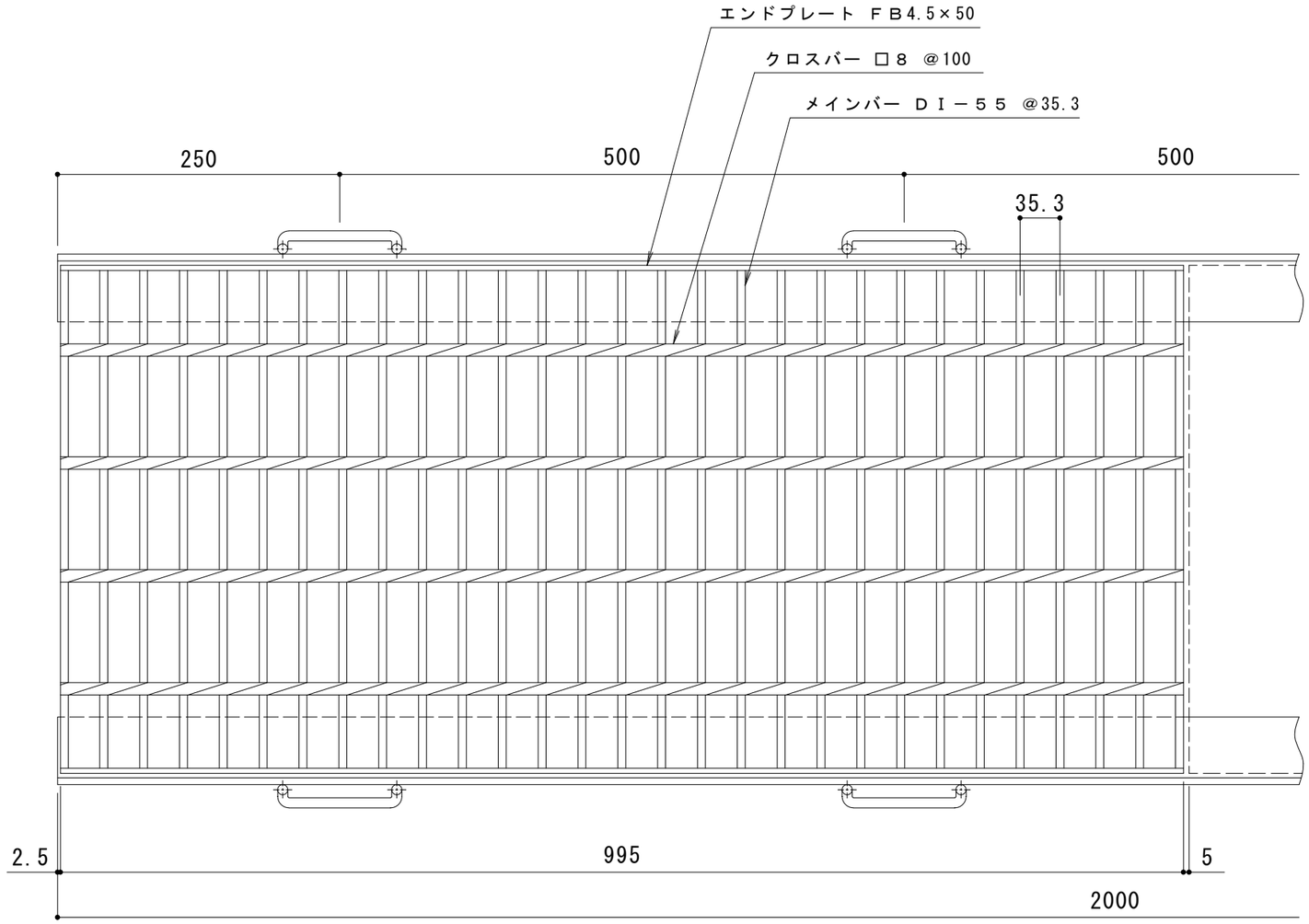

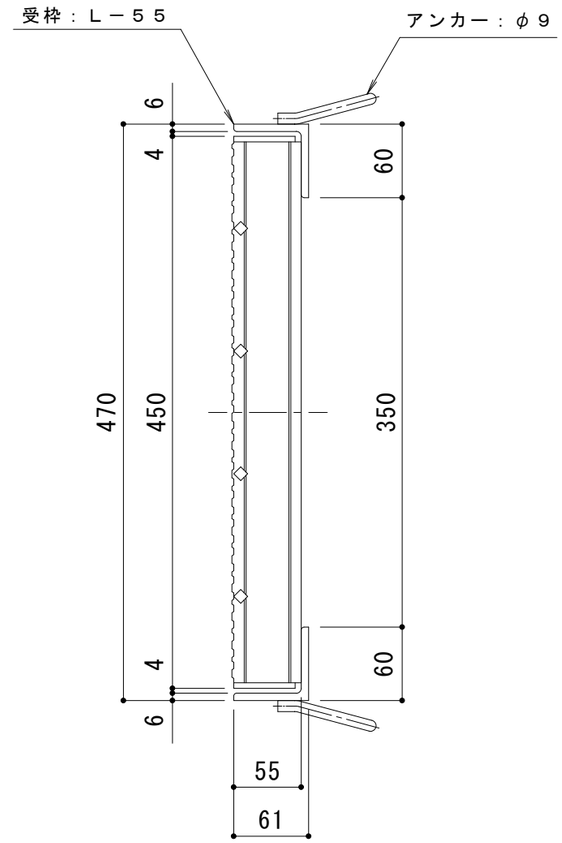

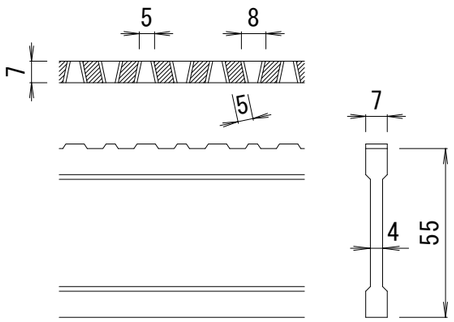

ＤＩ－５５　バー形状詳細　Ｓ＝１：２

仕　様

※適用荷重：Ｔ－２０（横断溝用）
※適用荷重：Ｔ－２５，Ｔ－２０（側溝用）

スチール製グレーチング　滑り止め模様付　横断溝・側溝用
ＨＸＢ　１４５５５
材質：ＳＳ４００
処理：溶融亜鉛めっき
定尺：９９５

スチール製受枠　Ｌ－５５
材質：ＳＳ４００
処理：樹脂系塗装
定尺：２０００

訂正	年・月・日	内容	製図	検図	工事名称	製図	検図	作成年月日	カネソウ株式会社
	・　・					大濱	渡辺巌		
	・　・				図面名称 スチール製グレーチング　滑り止め模様付　横断溝・側溝用 ＨＸＢ　１４５５５＋Ｌ－５５			縮尺 １：５	図番 ３ＲＧ２１２１６
	・　・								