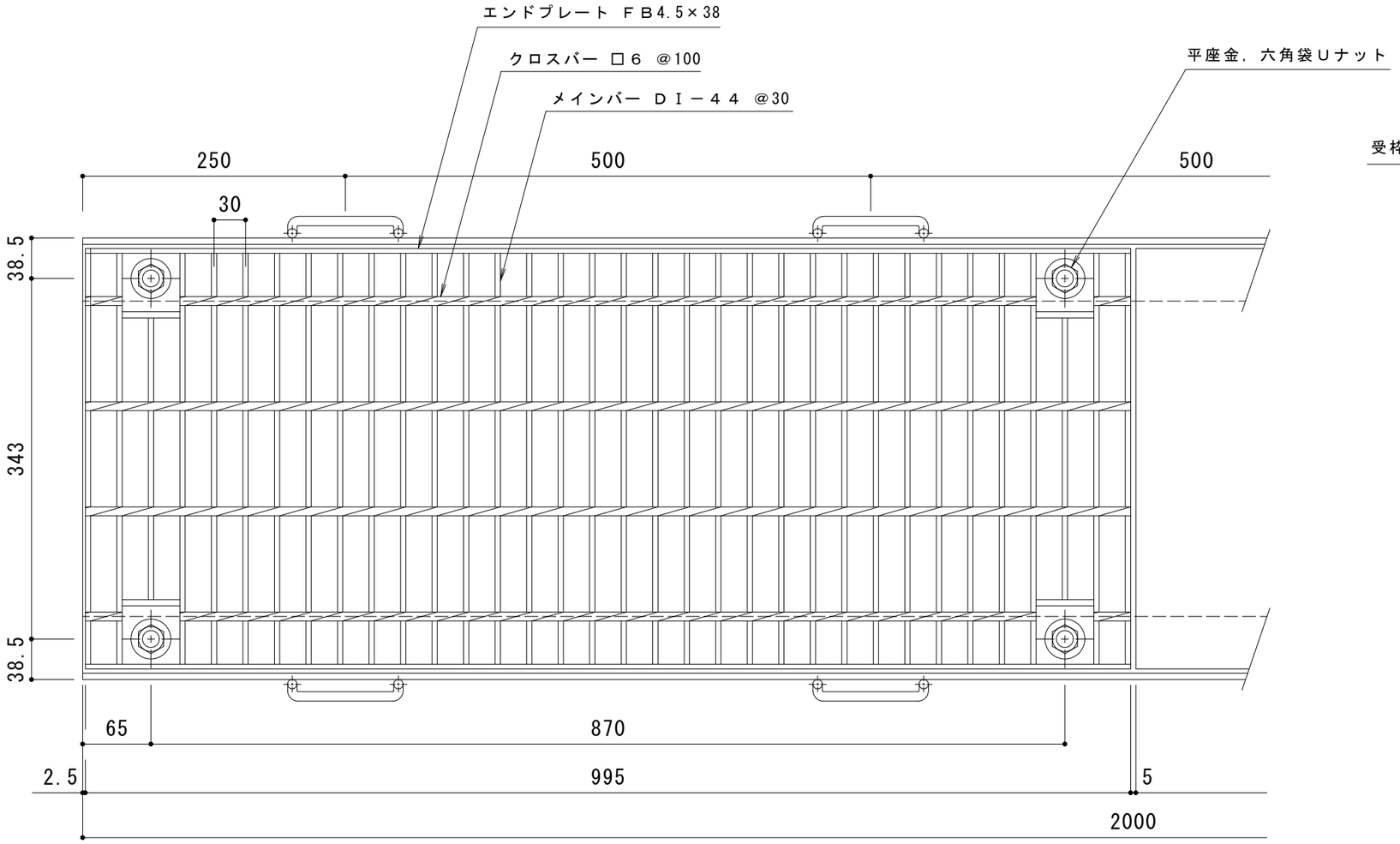

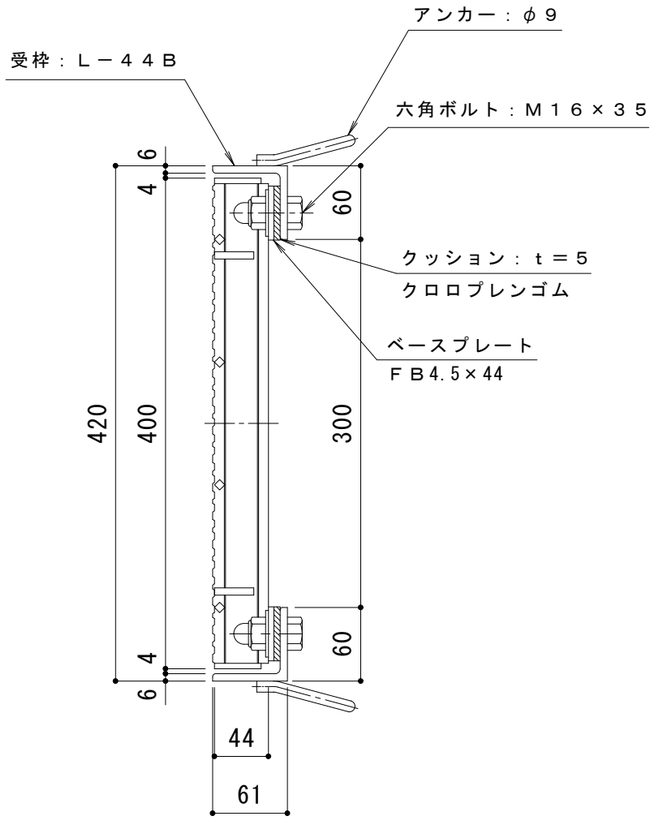

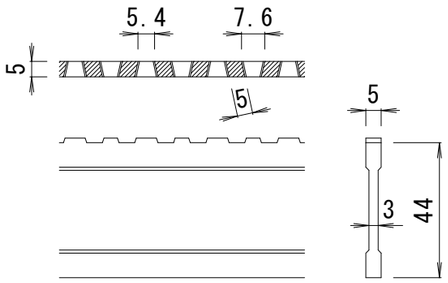

ＤＩ－４４　バー形状詳細　Ｓ＝１：２

仕　様　※適用荷重：Ｔ－１４（ｴｺﾉﾐｰﾀｲﾌﾟ）

スチール製グレーチング　ボルト固定式　滑り止め模様付

横断溝用　ＨＸＢＬ　８４０４４

材質：ＳＳ４００

処理：溶融亜鉛めっき

定尺：９９５

スチール製受枠　Ｌ－４４Ｂ

材質：ＳＳ４００

処理：樹脂料塗装

定尺：２０００

訂正	年・月・日	内容	製図	検図	工事名称	製図	検図	作成年月日	カネソウ株式会社
	・・					大濱	渡辺巌		
	・・				図面名称 スチール製グレーチング　ボルト固定式　滑り止め模様付　横断溝用 ＨＸＢＬ　８４０４４＋Ｌ－４４Ｂ			縮尺 １：５	図番 ３ＲＧ２１９９５
	・・								