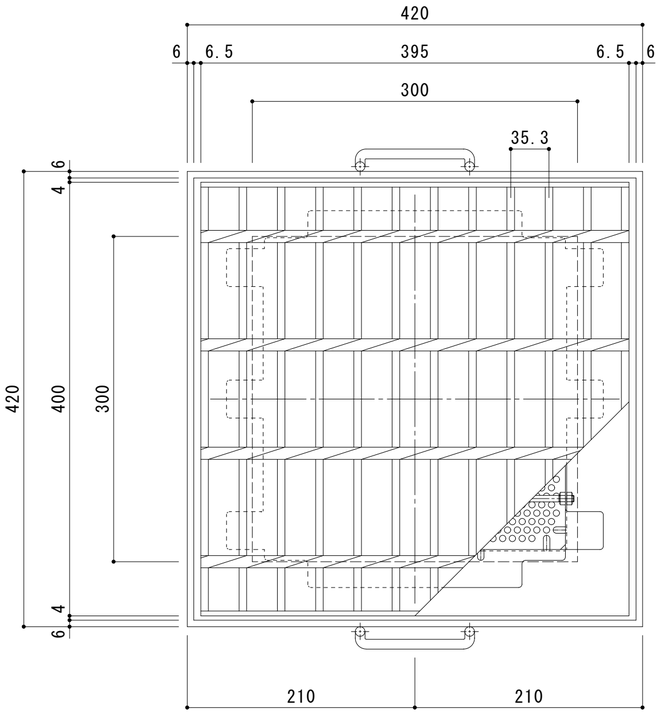

平面詳細図　Ｓ＝１：４

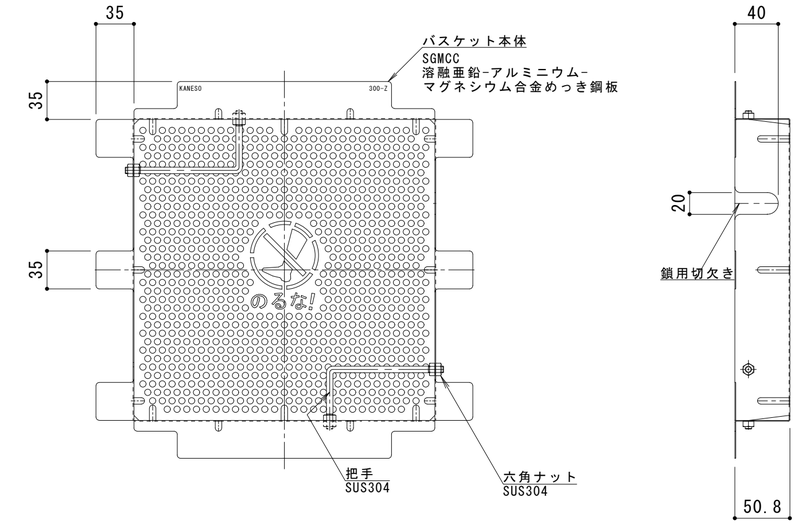

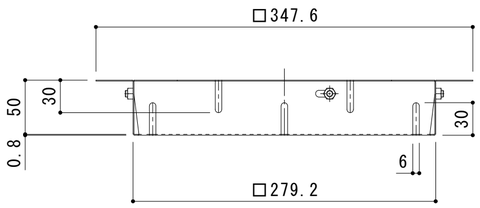

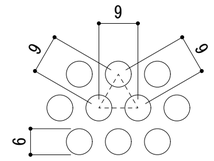

排水穴詳細図　Ｓ＝１：１

バスケット詳細図　Ｓ＝１：４

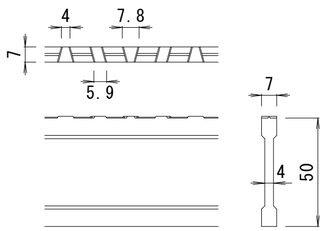

ＮＳＩ－５０　バー形状詳細　Ｓ＝１：２

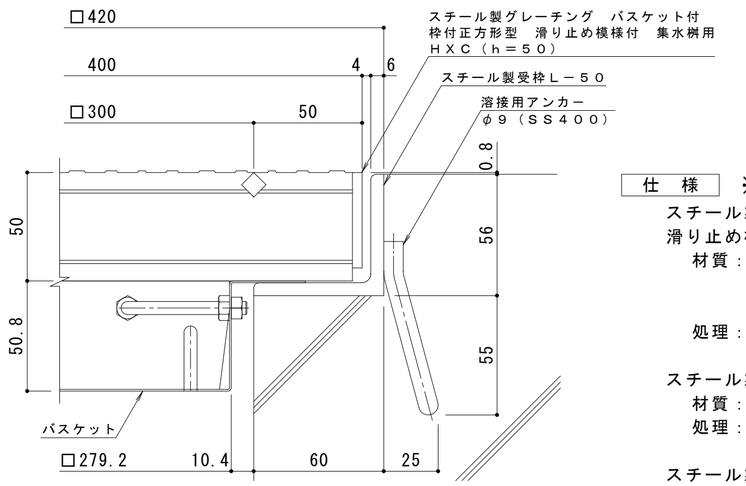

断面詳細図　Ｓ＝１：２

※グレーチングが受枠の上面より0.8mm高くなります。

仕　様　※適用荷重：Ｔ－２５

スチール製グレーチング　バスケット付　枠付正方形型
滑り止め模様付　集水桝用　ＨＸＣ　３３５０
材質：メインバー　ＮＳＩ－５０@35.3　(SS400)
クロスバー　□８　@100　(SS400)
エンドプレート　ＦＢ4.5×44　(SS400)
処理：溶融亜鉛めっき

スチール製受枠　Ｌ－５０（四方枠）
材質：ＳＳ４００
処理：樹脂系塗装

スチール製集水桝用バスケット　ＤＫ－３００－Ｚ
材質：ＳＧＭＣＣ

訂正	年・月・日	内容	製図	検図	備考
	・　・				
	・　・				
	・　・				

工事名称		製図	検図	作成年月日
図面名称	スチール製グレーチング　バスケット付　枠付正方形型　滑り止め模様付　集水桝用 ＨＸＣ　３３５０＋ＤＫ－３００－Ｚ	伊藤隆朗	中村亮裕	縮尺　図　示

カネソウ株式会社

図番　２ＲＧ９６９３７