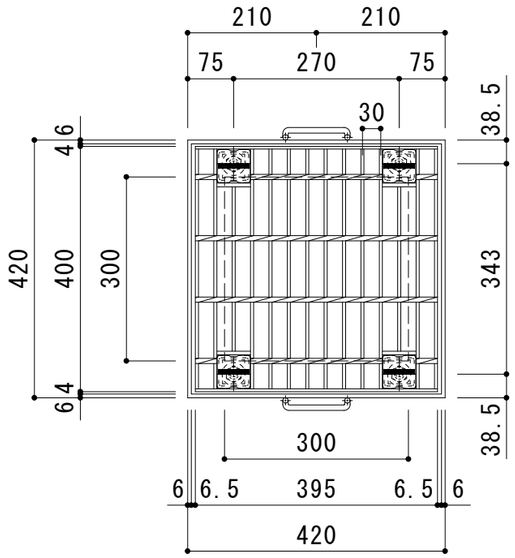

平面詳細図　Ｓ＝１：１０

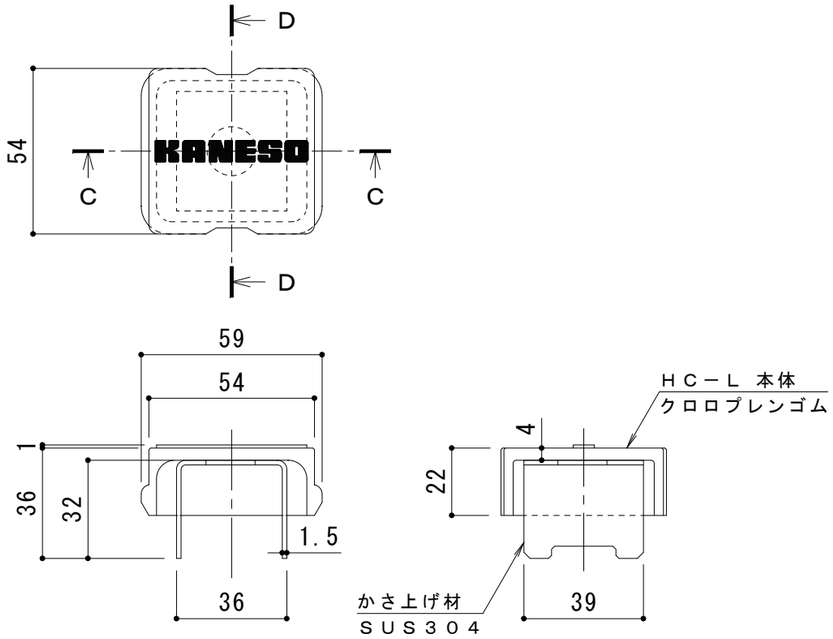

Ｃ－Ｃ断面図　　Ｄ－Ｄ断面図

ボルトキャップＨＣ－Ｌ詳細図

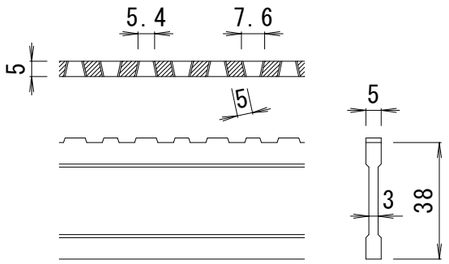

ＤＩ－３８　バー形状詳細　Ｓ＝１：２

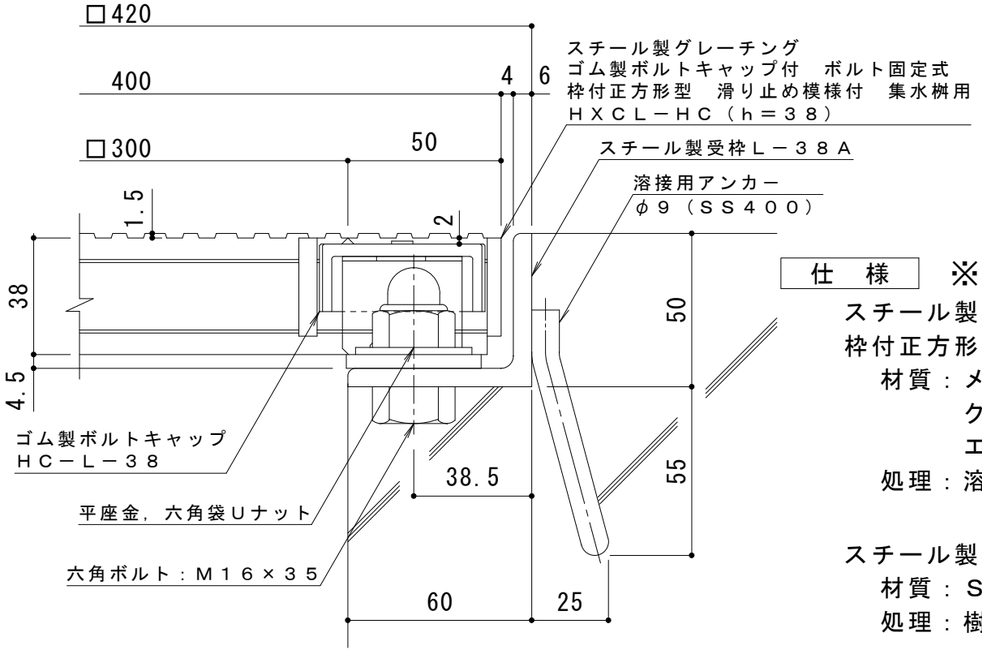

断面詳細図　Ｓ＝１：２

仕　様　※適用荷重：Ｔ－１４，Ｔ－６

スチール製グレーチング　ゴム製ボルトキャップ付　ボルト固定式
枠付正方形型　滑り止め模様付　集水桝用　ＨＸＣＬ－ＨＣ　３３３８
材質：メインバー　　ＤＩ－３８@30　(SS400)
　　クロスバー　　□６　　@100 (SS400)
　　エンドプレート　ＦＢ4.5×32　　(SS400)
処理：溶融亜鉛めっき

スチール製受枠　Ｌ－３８Ａ（四方枠）
材質：ＳＳ４００
処理：樹脂系塗装

訂正	年・月・日	内容	製図	検図	工事名称	製図	検図	作成年月日	カネソウ株式会社
	・　・					中西絢音	樋口佳平		
	・　・				図面名称　スチール製グレーチング　ゴム製ボルトキャップ付　ボルト固定式　枠付正方形型			縮尺	図番
	・　・				滑り止め模様付　集水桝用　ＨＸＣＬ－ＨＣ　３３３８－ａ			図　示	３ＲＧ９３７７２