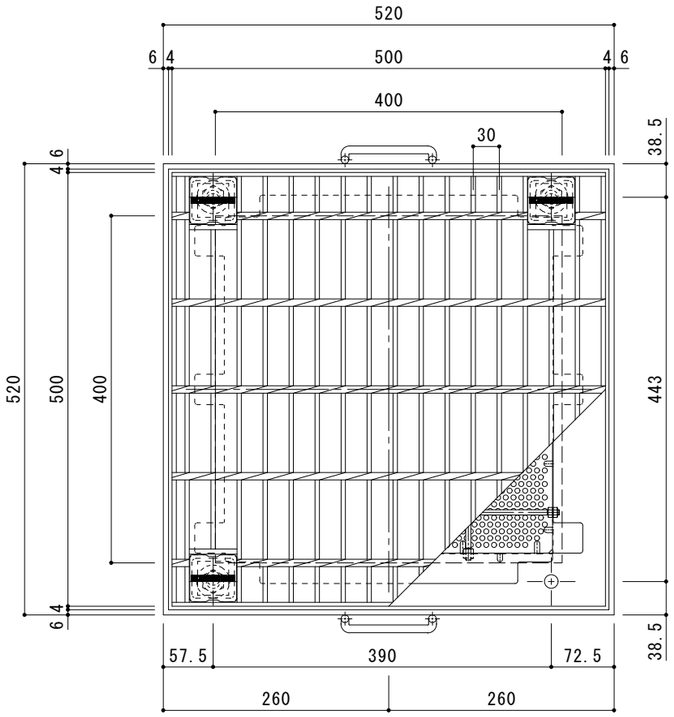

平面詳細図　Ｓ＝１：５

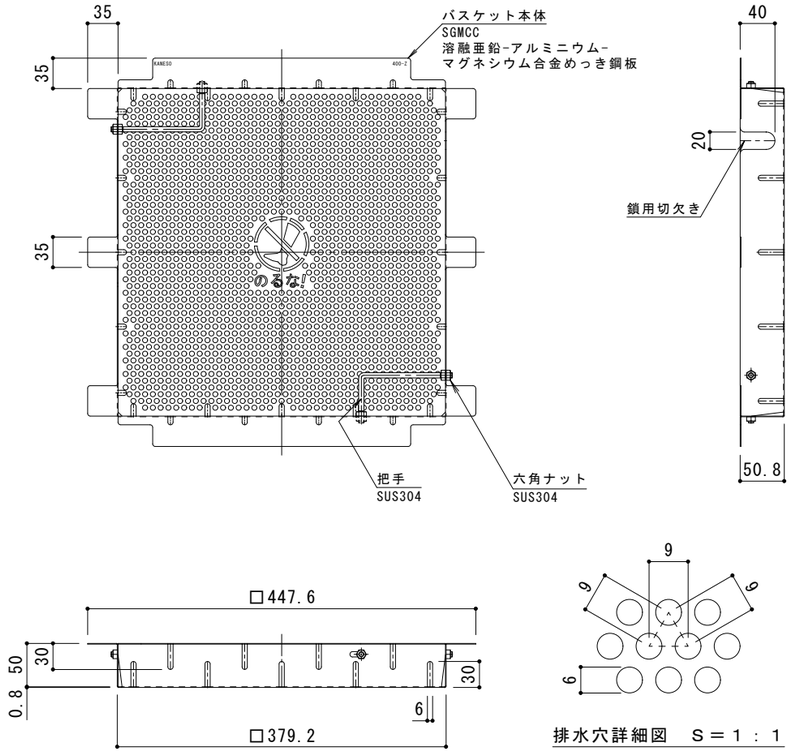

排水穴詳細図　Ｓ＝１：１

バスケット詳細図　Ｓ＝１：５

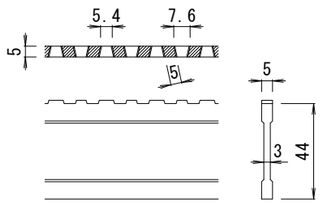

Ｄｉ－４４　バー形状詳細　Ｓ＝１：２

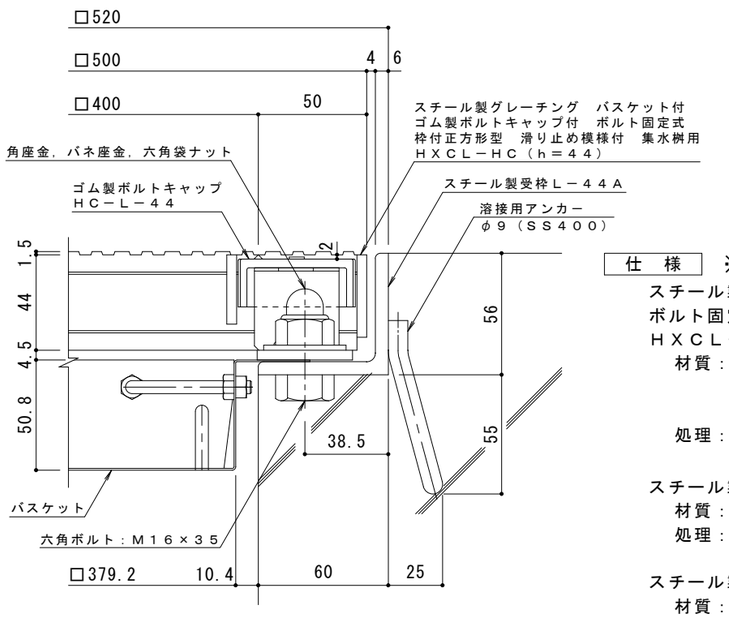

断面詳細図　Ｓ＝１：２

仕　様　※適用荷重：Ｔ－１４，Ｔ－６

スチール製グレーチング　バスケット付　ゴム製ボルトキャップ付
ボルト固定式　枠付正方形型　滑り止め模様付　集水桝用
ＨＸＣＬ－ＨＣ　４４４４
　材質：メインバー　　Ｄｉ－４４@30（SS400）
　　クロスバー　　□６　　@100（SS400）
　　エンドプレート　ＦＢ4.5×38　　(SS400)
　処理：溶融亜鉛めっき

スチール製受枠　Ｌ－４４Ａ（四方受四方枠）
　材質：ＳＳ４００
　処理：樹脂系塗装

スチール製集水桝用バスケット　ＤＫ－４００－Ｚ
　材質：ＳＧＭＣＣ

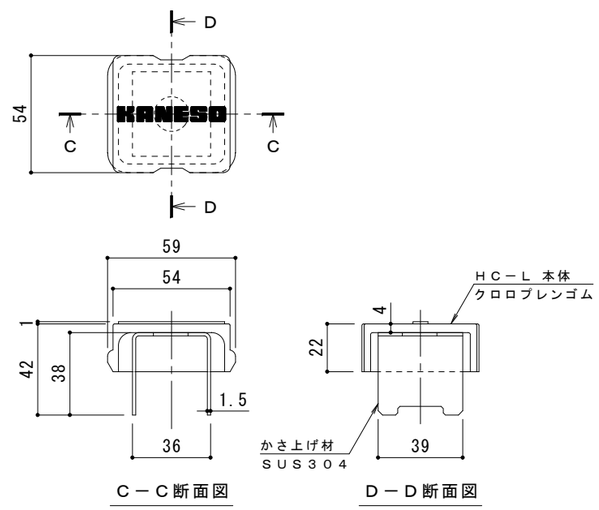

Ｃ－Ｃ断面図　　Ｄ－Ｄ断面図

ボルトキャップＨＣ－Ｌ詳細図

訂正	年　月　日	内　容	製　図	検　図	備　考

工事名称	製図	検図	作成年月日	カネソウ株式会社
図面名称　スチール製グレーチング　バスケット付　ゴム製ボルトキャップ付　ボルト固定式　枠付正方形型　滑り止め模様付　集水桝用　ＨＸＣＬ－ＨＣ　４４４４－ａ－Ｋ＋ＤＫ－４００－Ｚ	酒井ひと美	樋口佳平	縮尺　図　示	図番　２ＲＧ９５３７０