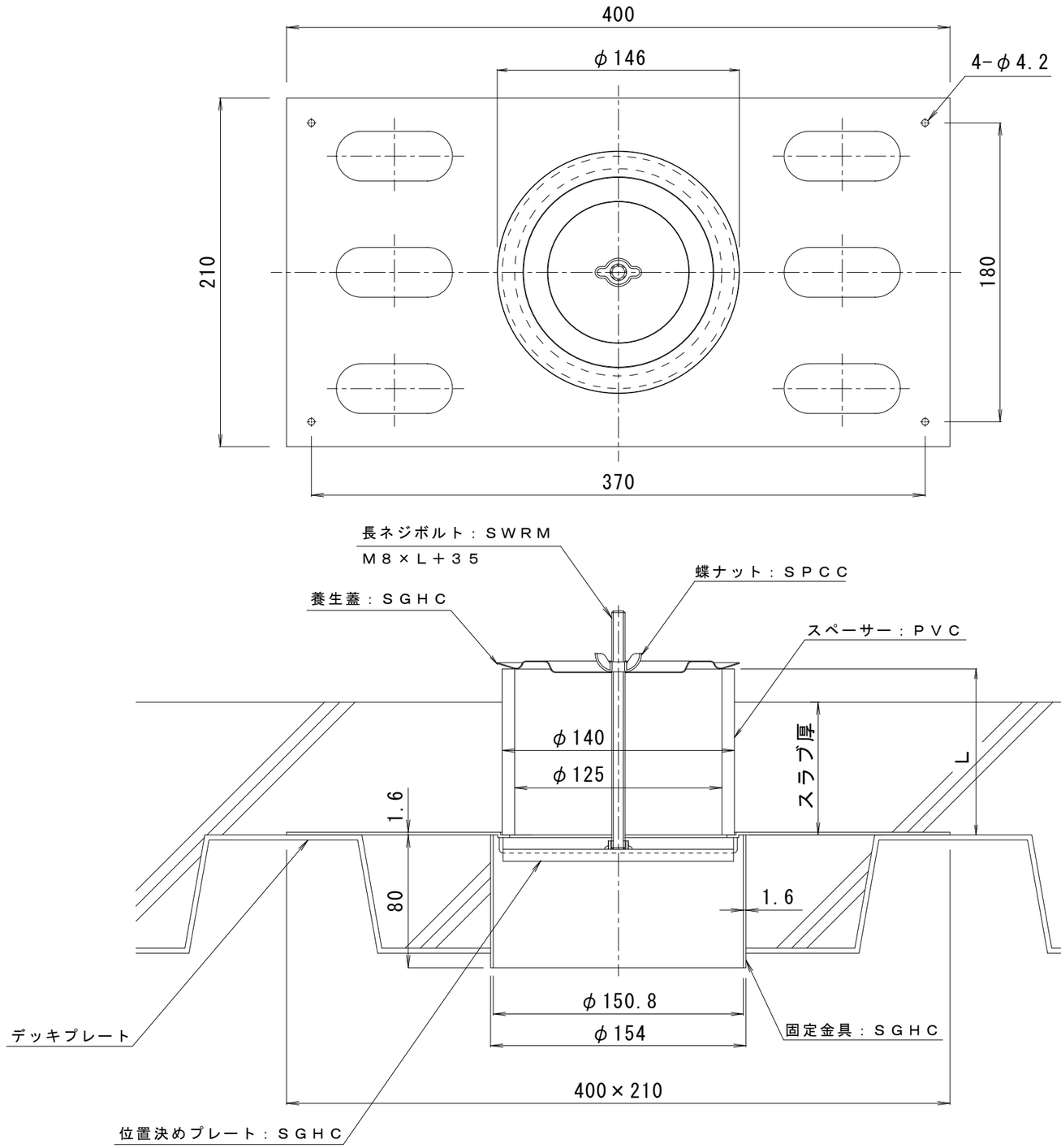

※ご注文の際はＬ寸法をご指示ください。

訂正	年・月・日	内容	製図	検図	工事名称	製図	検図	作成年月日	カネソウ株式会社
	・ ・					清田隼人	大須賀豊		
	・ ・				図面名称 デッキプレート取付用スラブ貫通スリーブ　ＫＴ－Ｄ－ＶＰ１２５　Ｌ＝			縮尺 １：３	図番 ３ＲＤ１９０９０
	・ ・								