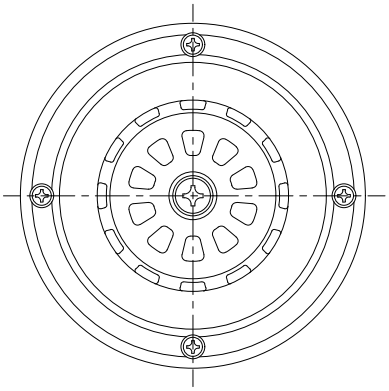

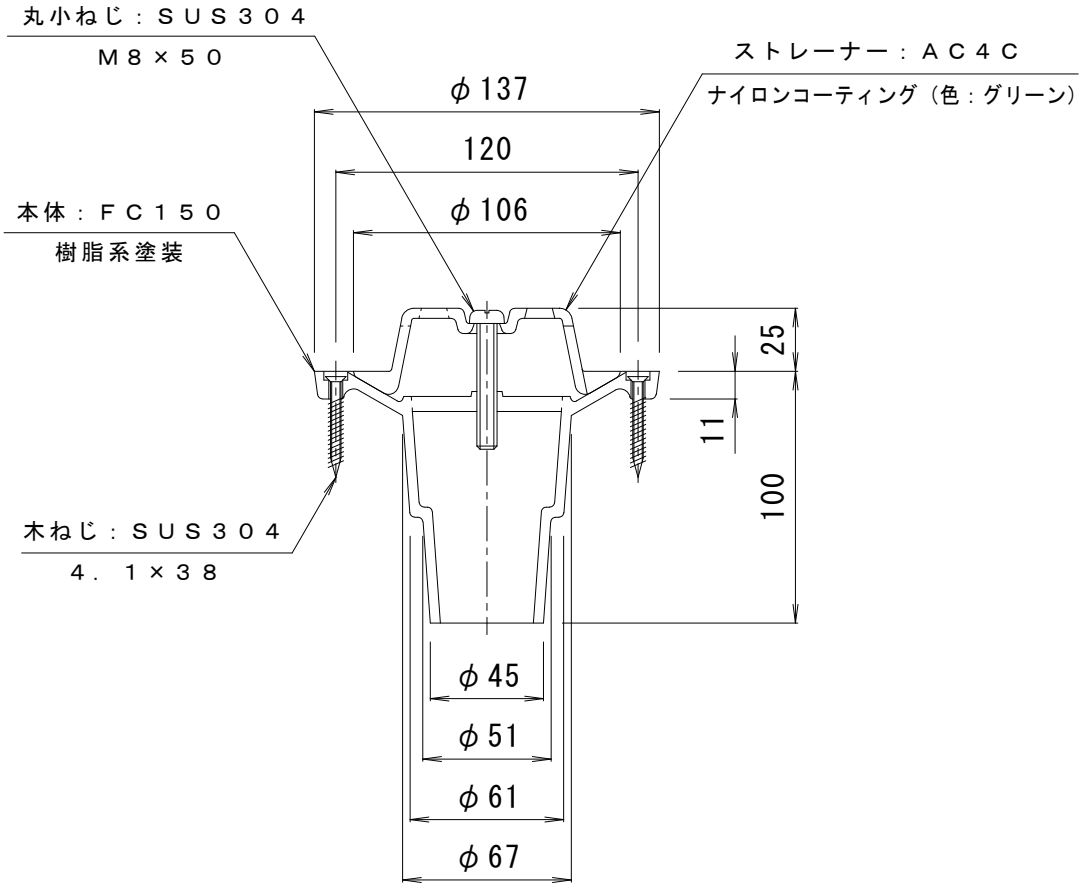

訂正	年・月・日	内容	製図	検図	工事名称
	・　・				
	・　・				図面名称　鋳鉄製ルーフドレン　アルミ鋳物製ストレーナー付　たて引き用 木付け用　差し込み式　シート防水用　　ＫＷＢ－５０／６５Ｍ
	・　・				

備考	製図	検図	作成年月日	カネソウ株式会社
	真鍋有紀	星野和彦	縮尺　１：３	図番　４ＲＤ９８８０