平面図　Ｓ＝１：５

点検蓋を連続して敷設し、空調機器の設置開口を設ける割付例

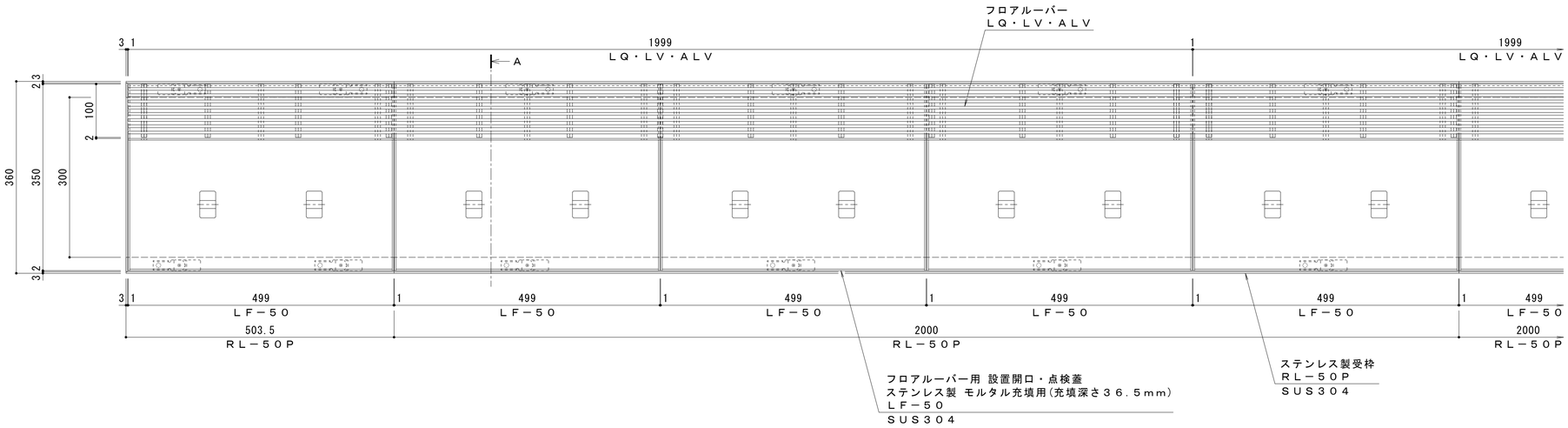

平面図　Ｓ＝１：５

点検蓋を単独で設ける割付例

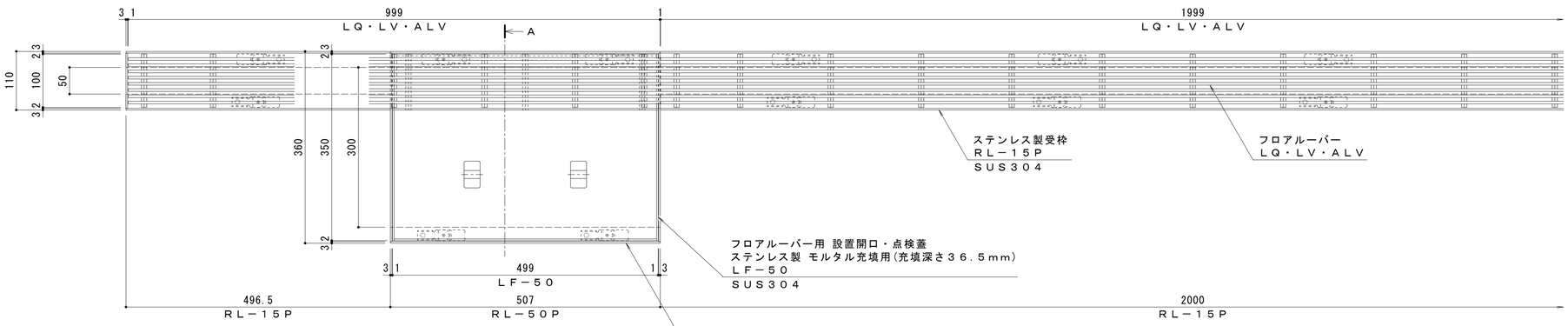

※部分的に点検蓋を設け、フロアルーバー用受枠ＲＬ－１５Ｐとジョイントする場合は、二方受四方枠のエンドプレートに切り欠きが必要です。

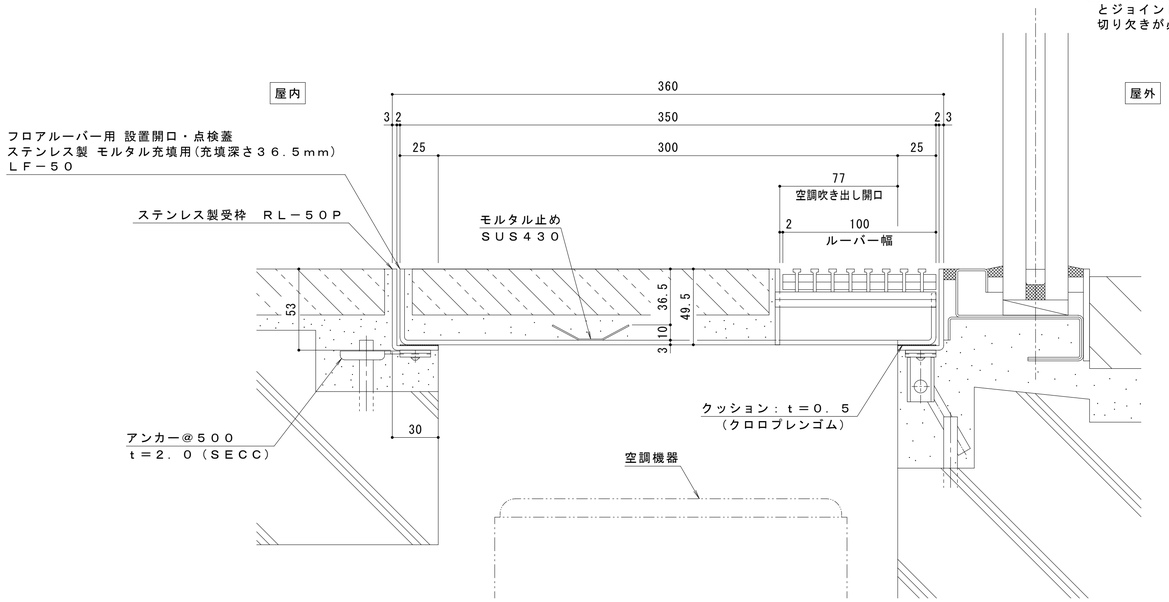

Ａ断面納まり図　Ｓ＝１：２

仕　様

フロアルーバー用　設置開口・点検蓋
ステンレス製　モルタル充填用（充填深さ３６．５ｍｍ）
ＬＦ－５０　３５５０－１００
材質：ステンレス鋼板ｔ＝３．０（ＳＵＳ３０４）
定尺：４９９

ステンレス製受枠　ＲＬ－５０Ｐ
材質：ステンレス鋼板ｔ＝３．０（ＳＵＳ３０４）
定尺：２０００

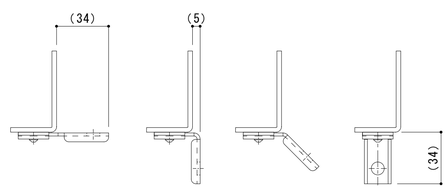

※施工場所の状況に合わせて、アンカーをプライヤー等で折り曲げてご使用ください。

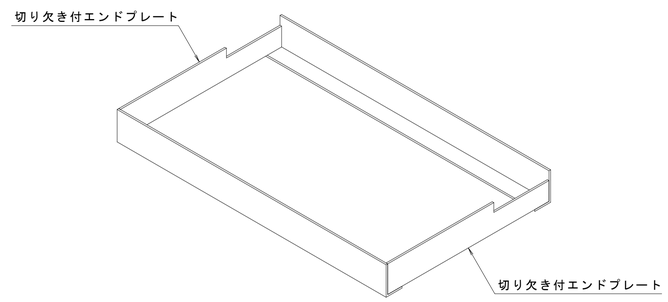

二方受四方枠詳細図　Ｓ＝１：５

訂正	年・月・日	内容	製図	検図	年・月・日	内容	製図	検図	備考
	・・				・・				
	・・				・・				
	・・				・・				

工事名称		製図	検図	作成年月日	カネソウ株式会社
図面名称	フロアルーバー用　設置開口・点検蓋　ＬＦ－５０－３５５０－１００ フロアルーバー用　設置開口・点検蓋用受枠　ＲＬ－５０Ｐ	酒井ひと美	稲垣貴久	縮尺　図　示	図番　１ＲＰ１５２０９２