備考			
	密閉形　中蓋付テーパ・パッキン式 国土交通省大臣官房庁営繕部設備・環境課監修公共建築設備工事標準図 （電気設備工事編）（機械設備工事編）記号：WPM－DW 空気調和・衛生工学会規格SHASE-S209-2009 中ふた付き密閉形（テーパ・パッキン式）5000K 公道を除く敷地周辺道路、敷地内道路、屋内に御使用ください。	適用荷重	Ｔ－２０
		破壊荷重	200kN｛20,409kgf｝以上
		接触圧子	φ３３０mm
		標準質量	１６２．０ｋｇ

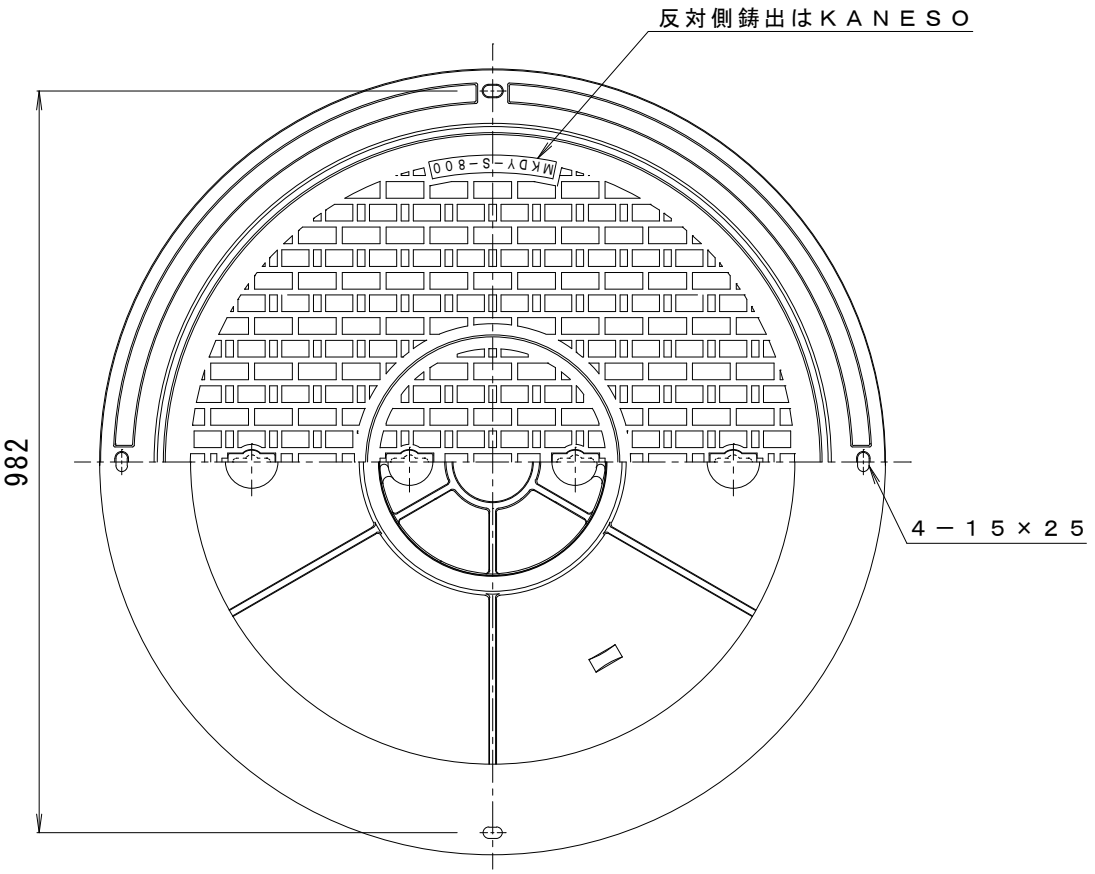

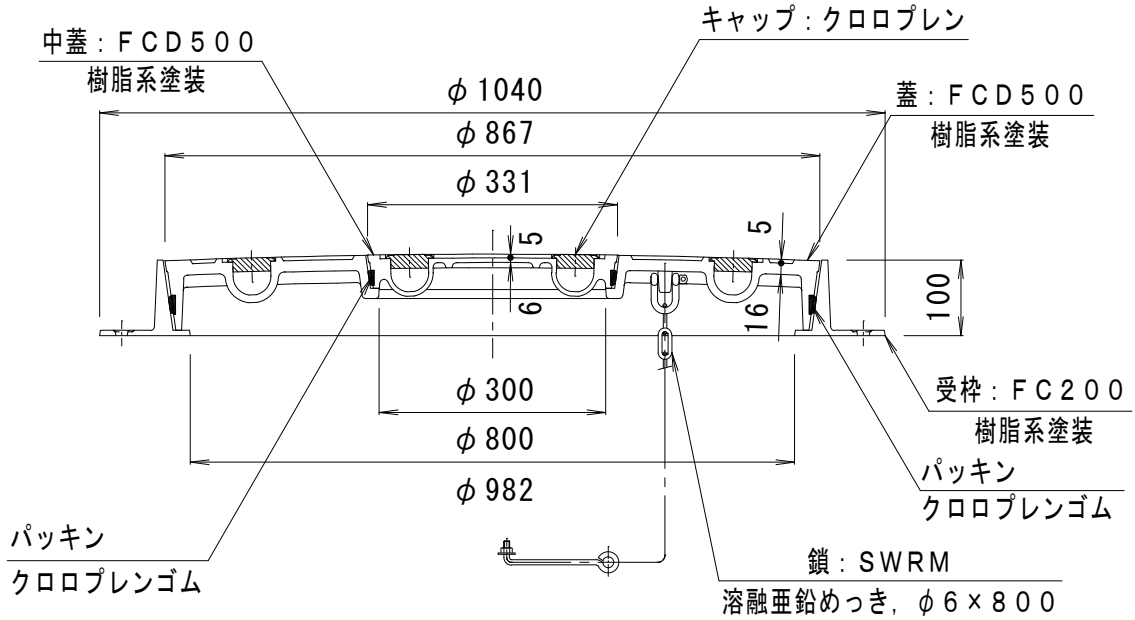

訂正	年・月・日	内容	製図	検図	工事名称
	・　・				
	・　・				図面名称 マンホール鉄蓋　密閉形（防水・防臭形）中蓋付テーパ・パッキン式 鎖付　MKDY－S－800－b
	・　・				

備考	製図	検図	作成年月日	
	真鍋有紀	星野和彦	縮尺 １：１０	カネソウ株式会社 図番 ４ＲＭ２３７７２