備考	簡易密閉型・ステンレス目地	適用荷重	Ｔ－６
		破壊荷重	60kN（6，123kgf）以上
		接触圧子	φ１７０mm
		標準質量	５４．０ｋｇ

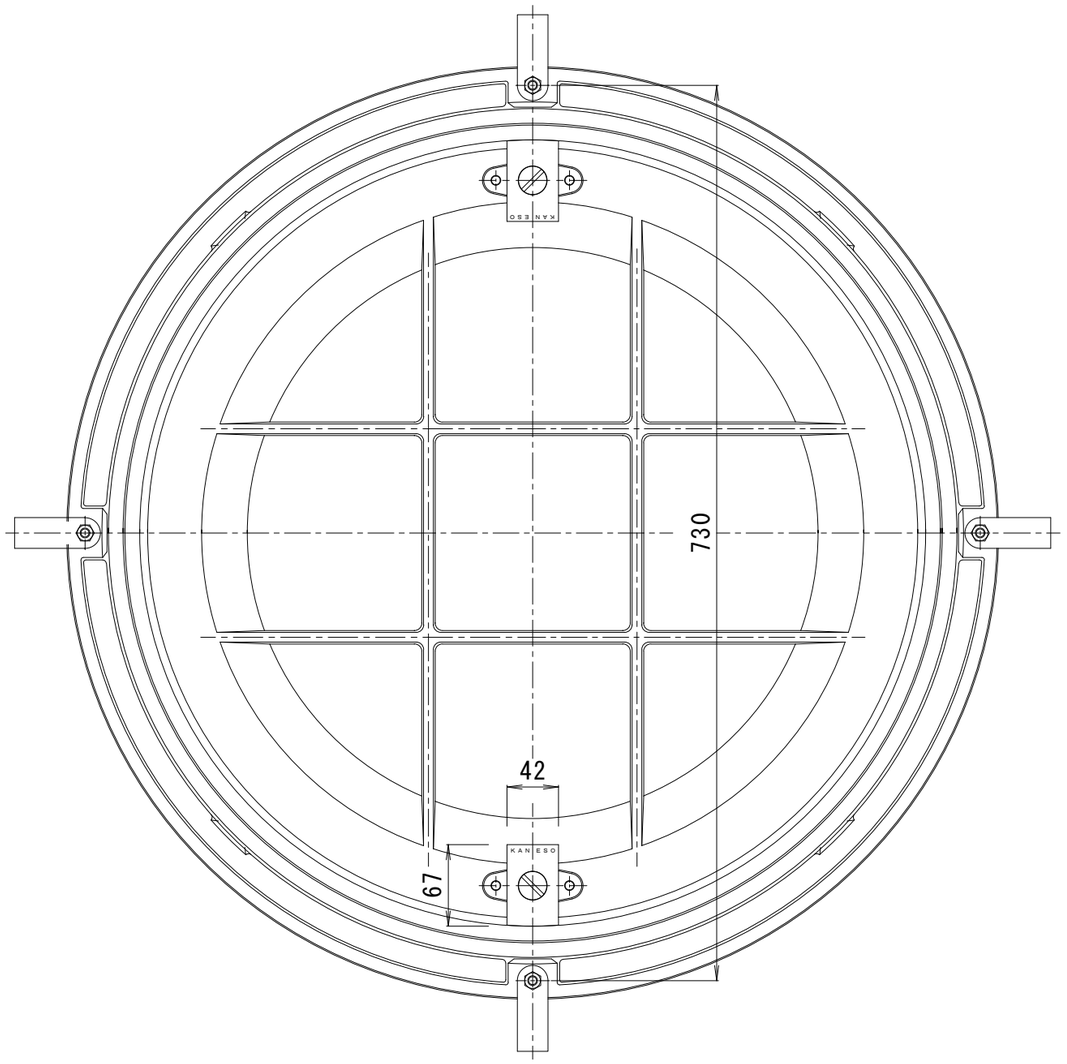

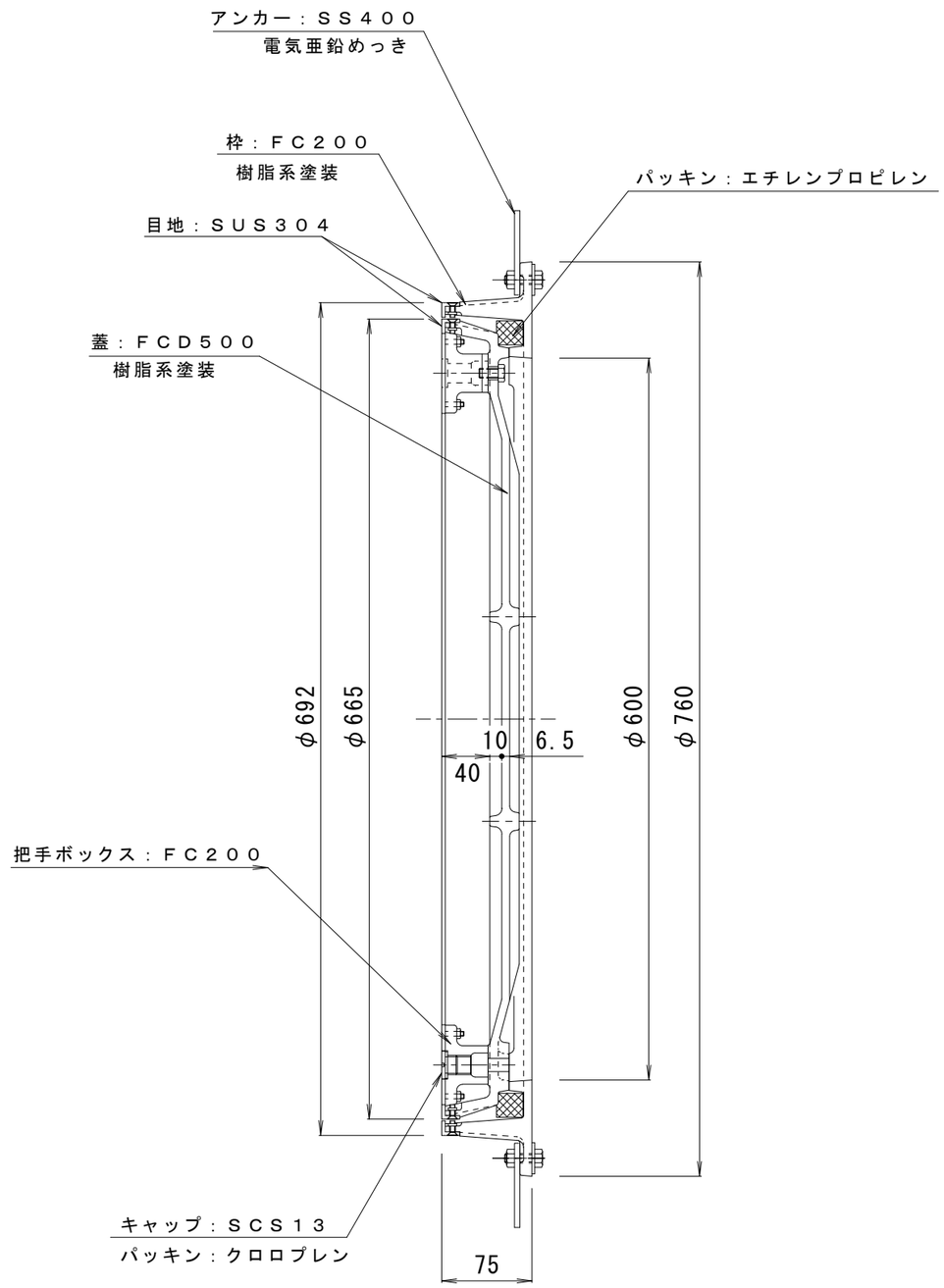

訂正	年・月・日	内容	製図	検図
	・ ・			
	・ ・			
	・ ・			

工事名称

図面名称 タイル用　ステンレス目地　簡易密閉型　充填深さ４０mm
カラー舗装用鉄蓋　ＭＫＳＲ－６－６０７０

製図	検図	作成年月日	縮尺	図番
大濱	前田		１：５	３ＲＭ３２１４４

カネソウ株式会社